BKX 125
BKX 125 S

BKX 125 / BKX 125 S (EU5+)

MANUALE USO E MANUTENZIONE
OWNER'S MANUAL
MANUEL DU PROPRIÉTAIRE
BEDIENUNGSANLEITUNG
MANUAL DEL PROPIETARIO
HANDBOEK

Benelli consiglia / Benelli reccomends / Benelli recommande / Benelli empfiehlt / Benelli recomienda / Benelli raadt aan



BKX 125
BKX 125 S

Lea este manual atentamente antes de utilizar este vehículo.
Este manual debe acompañar al vehículo si este se vende.

BKX 125 / BKX 125 S (EU5+)
MANUAL DEL PROPIETARIO
Benelli Q.J. s.r.l.
2025

Todos los derechos reservados.
Toda reproducción o uso no autorizado sin el consentimiento escrito de Benelli Q.J. s.r.l. quedan expresamente prohibidos.

¡Bienvenido al mundo de las motocicletas Benelli!
Lea este manual en su totalidad para disfrutar de todas las ventajas de su BKX 125 / BKX 125 S. El manual del propietario no solo le enseñará cómo utilizar, revisar y mantener su motocicleta, sino además cómo protegerse a sí mismo y a otros de problemas y accidentes.
Además, los numerosos consejos contenidos en este manual le ayudarán a mantener su motocicleta en las mejores condiciones posibles.
Si necesita cualquier aclaración adicional, no dude en ponerse en contacto con su concesionario Benelli.
El equipo de Benelli le desea muchos paseos seguros y agradables. Recuerde, ¡la seguridad es lo primero!
Benelli mejora constantemente el diseño y la calidad de sus productos. Por tanto, aunque este manual contiene la información más actual en el momento de imprimirse, pueden existir pequeñas discrepancias entre su motocicleta y este manual. Si necesita cualquier aclaración relativa a este manual, consulte a su concesionario Benelli.

Lea este manual atentamente y en su totalidad antes de utilizar esta motocicleta.

NOTA

El producto y las especificaciones pueden cambiar sin previo aviso.

En este manual, la información particularmente importante se distingue mediante las siguientes anotaciones:

PELIGRO

Este es el símbolo de aviso de seguridad. Se utiliza para avisarle de un posible peligro de daños personales. Obedezca todos los mensajes de seguridad que siguen a este símbolo para evitar posibles daños personales o un accidente mortal.

ADVERTENCIA

ADVERTENCIA indica una situación peligrosa que, de no evitarse, puede ocasionar un accidente mortal o daños personales graves.

ATENCIÓN

ATENCIÓN indica precauciones especiales que se deben adoptar para evitar que el vehículo u otros bienes resulten dañados.

NOTA

NOTA proporciona información clave para facilitar o clarificar los procedimientos.

Tabla de contenidos

Información relativa a la seguridad..... 1-1

Descripción 2-1
- Vista izquierda / derecha BKX 125... 2-1
- Vista izquierda / derecha BKX 125 S... 2-2
- Mandos e instrumentos 2-3

Funciones de los instrumentos y mandos.....3-1
- Llave.....3-1
- Interruptor principal/Bloqueo de la dirección..... 3-1
- Display multifunción..... 3-3
- Mandos display multifunción 3-4
- Interruptores del manillar.....3-5
- Maneta de embrague 3-6
- Pedal de cambio.....3-6
- Maneta de freno 3-7
- Pedal de freno 3-7
  ABS..... 3-7
- Tapón del depósito de gasolina..... 3-8
- Gasolina 3-9
- Catalizador 3-10
- Sillin.....3-10
- Ajuste de la luz de los faros 3-11
- Conector USB auxiliar.....3-11
- Ajuste amortiguador 3-12
  Caballete lateral 3-14
- Sistema de corte del circuito de encendido 3-14

Para su seguridad – comprobaciones previas 4-1

Utilización y puntos importantes para la conducción..... 5-1
- Arranque del motor 5-1
- Cambio..... 5-1
- Consejos para reducir el consumo de gasolina 5-2
- Rodaje del motor..... 5-2
- Estacionamiento..... 5-2

Mantenimiento y ajustes periódicos 6-1
- Juego de herramientas 6-2
- Cuadro general de mantenimiento y engrase..... 6-3
- Comprobación de las bujías..... 6-9
- Canister 6-10
- Aceite del motor y cartucho del filtro de aceite 6-10
- Líquido refrigerante.....6-12
- Filtro de aire..... 6-12
- Comprobación del ralentí del motor 6-13
- Comprobación del juego libre del puño del acelerador.....6-13
- Holgura de la válvula 6-13
- Neumáticos..... 6-13
- Ajuste del juego libre de la maneta de embrague 6-15
- Comprobación del juego libre de la maneta del freno..... 6-16
- Interruptores de la luz de freno...6-16
- Comprobación de las pastillas de freno delantero y trasero 6-16
- Comprobación del líquido de freno 6-17
- Cambio del líquido de frenos 6-18
- Cadena de transmisión..... 6-18
- Comprobación y engrase de los cables..... 6-19
- Comprobación y engrase del puño del acelerador y el cable..... 6-19
- Comprobación y engrase de los pedales de freno y cambio..... 6-20
- Comprobación y engrase de las manetas de freno y embrague 6-20
- Verificación y engrase del caballete lateral 6-20
- Comprobación de la horquilla delantera 6-20
- Comprobación de la dirección..... 6-21
- Comprobación de los cojinetes de las ruedas 6-21
- Batería..... 6-21
- Cambio de fusibles 6-22
- Luz de freno/piloto trasero y interruptor de intermitencia..... 6-23
- Luces de posición..... 6-23
- Identificación de averías..... 6-23
- Cuadros de identificación de averías..... 6-24
- Sobrecalentamiento del motor...6-25

Tabla de contenidos

Cuidados y almacenamiento de la motocicleta 7-1
- Precaución relativa al color mate..... 7-1
- Cuidados.....7-1
- Almacenamiento 7-3

Especificaciones 8-1

Información para el consumidor..... 9-1
- Números de identificación..... 9-1
- Conectores.....9-2
- Registro de datos del vehículo 9-3

Revisiones de mantenimiento periódico.....10-1

Sea un propietario responsable
Como propietario del vehículo, es usted responsable de su funcionamiento seguro y adecuado.
Las motocicletas son vehículos de dos ruedas.
La seguridad de su uso y funcionamiento depende de la aplicación de las técnicas de conducción apropiadas, así como de la habilidad del conductor.
Todo conductor debe conocer los requisitos siguientes antes de conducir esta motocicleta. Debe:
• Obtener instrucciones completas de una fuente competente sobre todos los aspectos del funcionamiento de la motocicleta.
• Observar las advertencias y los requisitos de mantenimiento que se indican en el presente Manual del propietario.
• Obtener una formación cualificada en las técnicas de conducción seguras y apropiadas.
• Obtener un servicio técnico profesional según se indica en el presente Manual del propietario o cuando las condiciones mecánicas así lo requieran.
• Nunca conduzca una motocicleta sin la formación o la instrucción adecuada. Realice un curso de formación. Los principiantes deben recibir formación por parte de un instructor titulado. Póngase en contacto con un concesionario autorizado de motocicletas para obtener información sobre los cursos de formación más cercanos a su zona.

Seguridad en la conducción
Realice las comprobaciones previas cada vez que vaya a utilizar el vehículo para estar seguro de que se encuentra en condiciones seguras de funcionamiento.
Si no revisa o mantiene el vehículo correctamente aumentarán las posibilidades de accidente o daños materiales. Consulte en la página 4-1 el listado de comprobaciones previas.
• Esta motocicleta está diseñada para llevar al conductor y un pasajero.
• La mayor parte de los accidentes de tráfico entre coches y motocicletas se deben al hecho de que el conductor del coche no ha detectado ni reconocido a la motocicleta. Muchos accidentes se han producido porque el conductor del coche no ha visto la motocicleta. Una medida muy eficaz para reducir las posibilidades de este tipo de accidente es el hacerse bien visible.
Por tanto:
• Lleve una chaqueta de color brillante.
• Sea especialmente prudente al aproximarse a cruces y pasarlos, ya que los cruces son los lugares en los que se producen accidentes de motocicleta con mayor frecuencia.
• Circule por donde los otros conductores puedan verle. Evite permanecer en los ángulos sin visión de otros conductores.
• Nunca realice el mantenimiento de una motocicleta sin los conocimientos adecuados. Póngase en contacto con un concesionario autorizado de motocicletas para que le informe acerca del mantenimiento básico de la motocicleta. Únicamente el personal certificado puede llevar a cabo determinados tipos de mantenimiento.
• En muchos accidentes están implicados conductores inexpertos. De hecho, muchos conductores que han estado implicados en accidentes ni siquiera tienen un permiso de conducir motocicletas vigente.
• No conduzca sin estar cualificado y no preste su motocicleta a personas que no lo estén.
• Conozca sus capacidades y sus límites. El hecho de permanecer dentro de sus límites le ayudará a evitar un accidente.
• Le recomendamos que practique en un lugar donde no haya tráfico hasta que se haya familiarizado completamente con la motocicleta y todos sus mandos.
• Muchos accidentes se han debido a un error del conductor de la motocicleta. Un error típico consiste en abrirse demasiado en una curva a causa del exceso de velocidad o el subviraje (ángulo de ladeo insuficiente para la velocidad).
• Respete siempre el límite de velocidad y no circule nunca más rápido de lo que resulte adecuado según el estado de la calzada y el tráfico.
• Señale siempre antes de girar o cambiar de carril. Cerciórese de que los otros conductores puedan verle.

• La postura del conductor y del pasajero es importante para poder mantener un control adecuado.
• Para mantener el control de la motocicleta durante la marcha, el conductor debe mantener ambas manos en el manillar y ambos pies en las estriberas.
• El pasajero debe sujetarse siempre al conductor, a la correa del asiento o al asidero con las dos manos y mantener ambos pies en las estriberas del pasajero. No lleve nunca a un pasajero que no pueda mantener firmemente ambos pies en las estriberas.
• No conduzca nunca bajo los efectos del alcohol u otras drogas.
• Esta motocicleta está diseñada únicamente para circular en calle/carretera. No es adecuado para caminos.

Protección personal
La mayoría de las muertes en accidentes de motocicleta se producen por lesiones en la cabeza.
El uso de un casco de seguridad es esencial en la prevención o reducción de las lesiones en la cabeza.
• Utilice siempre un casco homologado.
• Utilice una máscara o gafas. El viento en los ojos sin proteger puede reducir la visión y retrasar la percepción de un peligro.
• El uso de una chaqueta, botas, pantalones y guantes resistentes, etc., resulta eficaz para prevenir o reducir las abrasiones o laceraciones.
• No lleve nunca prendas amplias que puedan engancharse en los mandos, las estriberas o en las ruedas y provocar lesiones o un accidente.
• Utilice siempre ropa protectora que le cubra las piernas, los tobillos y los pies. El motor y el sistema de escape están muy calientes durante la marcha o después y pueden provocar quemaduras.
• El pasajero debe observar también las precauciones indicadas anteriormente.

Evite el envenenamiento por monóxido de carbono
Los gases de escape del motor contienen monóxido de carbono, un gas letal. La inhalación de monóxido de carbono puede provocar dolores de cabeza, mareo, somnolencia, nauseas, confusión y, por último, la muerte.
El monóxido de carbono es un gas incoloro, inodoro e insípido que puede estar presente aunque no se vea ni se huela nada procedente del escape del motor. Se pueden acumular en tiempo muy breve niveles letales de monóxido de carbono que le postrarán rápidamente y le impedirán salvarse.
Asimismo, en lugares cerrados o mal ventilados pueden mantenerse niveles letales de monóxido de carbono durante horas o días. Si nota cualquier síntoma de envenenamiento por monóxido de carbono abandone el lugar inmediatamente, respire aire fresco y SOLICITE TRATAMIENTO MÉDICO.
• No ponga el motor en marcha en un lugar cerrado. Aunque intente eliminar los gases de escape con extractores o ventanas y puertas abiertas, el monóxido de carbono puede alcanzar rápidamente niveles peligrosos.
• No ponga en marcha el motor en lugares mal ventilados o parcialmente cerrados como cobertizos, garajes o cocheras.
• No ponga en marcha el motor en el exterior cuando los gases de escape puedan penetrar en un edificio a través de aberturas como ventanas y puertas.

Carga
La incorporación de accesorios o carga que modifiquen la distribución del peso de la motocicleta puede reducir su estabilidad y manejabilidad. Para evitar la posibilidad de un accidente, tenga mucho cuidado al añadir carga o accesorios a la motocicleta.
Si ha añadido carga o accesorios a la motocicleta, conduzca con mucha precaución. A continuación, además de información sobre accesorios, exponemos algunas reglas generales que se deben observar en caso de cargar equipaje o añadir accesorios a la motocicleta:
El peso total del conductor, el pasajero, los accesorios y el equipaje no debe superar la carga máxima.

La utilización de un vehículo sobrecargado puede ocasionar un accidente.

Carga máxima BKX 125 / BKX 125 S:
186 / 188 kg

Cuando lo cargue dentro de este límite de peso, tenga en cuenta lo siguiente:
• El peso del equipaje y los accesorios debe mantenerse lo más bajo y cerca posible de la motocicleta. Sujete bien los objetos más pesados lo más cerca posible del centro del vehículo y distribuya el peso lo más uniformemente posible en ambos lados de la motocicleta a fin de reducir al mínimo el desequilibrio o la inestabilidad.
• El desplazamiento de pesos puede crear un desequilibrio repentino. Verifique que los accesorios y la carga estén bien sujetos a la motocicleta antes de iniciar la marcha. Compruebe con frecuencia las fijaciones de los accesorios y las sujeciones de la carga.
• Ajuste correctamente la suspensión en función de la carga que lleve (únicamente en los modelos con suspensión ajustable) y compruebe el estado y la presión de los neumáticos.
No sujete nunca objetos grandes o pesados al manillar, la horquilla delantera o el guardabarros delantero. Tales objetos, como por ejemplo sacos de dormir, bolsas de lona o tiendas de campaña, pueden crear inestabilidad en el manejo o disminuir la respuesta de la dirección.
• Este vehículo no está diseñado para arrastrar un remolque acoplarle un sidecar.

Accesorios originales Benelli
La elección de los accesorios para el vehículo es una decisión importante.
Los accesorios originales Benelli que se pueden adquirir únicamente en los concesionarios Benelli han sido diseñados, probados y aprobados por Benelli para su vehículo.
Muchas empresas sin relación con Benelli fabrican repuestos y accesorios u ofrecen otras modificaciones para vehículos Benelli.
Benelli no puede probar los productos que fabrican estas empresas. Por tanto, Benelli no puede respaldar ni recomendar el uso de accesorios no vendidos por Benelli ni modificaciones no recomendadas específicamente por Benelli, incluso si las vende e instala un concesionario Benelli.

Repuestos, accesorios y modificaciones no originales
Aunque algunos productos no originales pueden tener un diseño y una calidad similares a los accesorios originales Benelli, debe tener presente que algunos de estos accesorios no originales o modificaciones no resultan adecuados debido a la posibilidad de que representen un peligro para usted u otras personas.
La instalación de productos no originales o las modificaciones realizadas en su vehículo que alteren su diseño o sus características de funcionamiento pueden representar, para usted y otras personas, un peligro de daños personales graves o un accidente mortal.
Es usted responsable de los daños personales relacionados con la alteración del vehículo.
Cuando instale accesorios, tenga en cuenta las recomendaciones siguientes, así como las que se facilitan en el apartado "Carga".
• No instale nunca accesorios o lleve carga que puedan afectar a las prestaciones de la motocicleta. Revise cuidadosamente el accesorio antes de utilizarlo, a fin de cerciorarse de que de ningún modo reduzca la distancia al suelo ni el ángulo de inclinación, ni limite el recorrido de la suspensión, el recorrido de la dirección o el funcionamiento de los mandos ni obstaculice las luces o reflectores.
• Los accesorios montados en el manillar o en la zona de la horquilla delantera pueden crear inestabilidad por distribución de peso inadecuada o alteraciones aerodinámicas. Se debe limitar al máximo el número de accesorios montados en el manillar o en la zona de la horquilla delantera y tales accesorios deberán ser lo más ligeros posible.
• Los accesorios voluminosos o grandes pueden afectar gravemente a la estabili-

dad de la motocicleta por sus efectos aerodinámicos. La motocicleta puede adquirir una tendencia a levantarse por efecto del viento de frente o hacerse inestable con viento de costado. Estos accesorios, asimismo, pueden provocar inestabilidad al adelantar o ser adelantado por vehículos de gran tamaño.

• Algunos accesorios pueden obligar al conductor a desplazarse de su posición normal de conducción. Esta posición inadecuada limita la libertad de movimiento del conductor y puede limitar su capacidad de control; por tanto, no se recomiendan tales accesorios.

• Tenga cuidado al añadir accesorios eléctricos. Si los accesorios eléctricos superan la capacidad del sistema eléctrico de la motocicleta puede producirse una avería eléctrica, la cual puede provocar el apagado de las luces o la pérdida de potencia del motor, con el consiguiente peligro.

• Neumáticos y llantas no originales

Los neumáticos y llantas con los que se entrega la motocicleta han sido diseñados conforme a las prestaciones de la misma y para aportar la combinación óptima de manejabilidad, frenada y confort.

Es posible que otros neumáticos, llantas, medidas y combinaciones no resulten adecuados. Consulte en la página 6-14 las especificaciones de los neumáticos e información adicional sobre su sustitución.

Transporte de la motocicleta

Asegúrese de seguir las instrucciones siguientes antes de transportar la motocicleta en otro vehículo.

• Retire cualquier elemento suelto de la motocicleta.

• Compruebe que el grifo de gasolina (en caso pertinente) está en la posición "⊠" y que no hay fugas de combustible.

• Oriente la rueda delantera en línea recta al remolque o a la caja del camión y bloquéela en un canal para evitar el movimiento.

•Ponga una marcha (para modelos con transmisión manual).

• Asegure la motocicleta con sujeciones o correas adecuadas fijadas a piezas sólidas de la motocicleta, como el bastidor o la brida triple de la horquilla superior delantera (y no, por ejemplo, los manillares montados en goma, los intermitentes o cualquier pieza que pudiera romperse). Elija la ubicación de las correas con detenimiento para evitar que generen fricción y rayen las superficies pintadas durante el transporte.

• Si es posible, la suspensión debería estar comprimida en parte mediante las sujeciones, para que la motocicleta no rebote excesivamente durante el transporte.

BKX 125

Vista izquierda

1. Depósito gasolina
2. Pedal de cambio
3. Caballete lateral
4. Tapón depósito gasolina
5. Faro
6. Luz trasera / de freno
7. Cerradura del asiento
8. USB
9. Depósito de refrigerante
10. Caja de fusibles

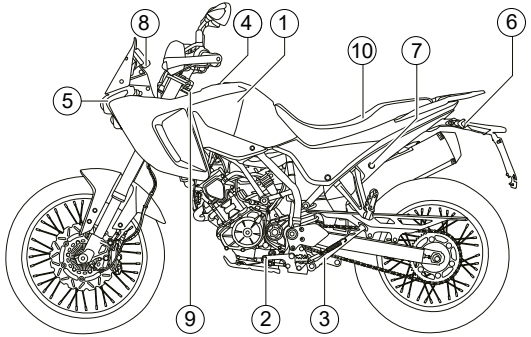

Vista derecha

1. Tapón del radiador
2. Tapón de llenado de aceite motor
3. Depósito del líquido de frenos trasero
4. Filtro de aire
5. Batería
6. Pedal de freno
7. Inspección del nivel de aceite
8. Tapón de drenaje del aceite del motor
9. Tornillo de drenaje del refrigerante
10. Filtro de aceite

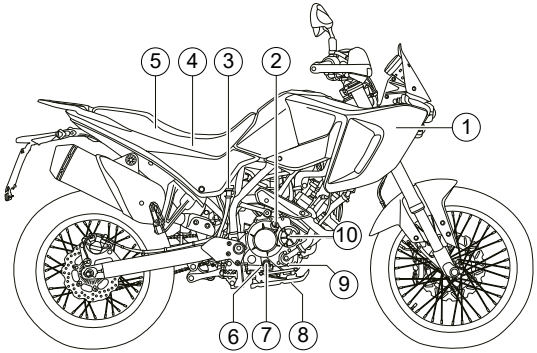

Descripción

BKX 125 S

Vista izquierda

1. Depósito gasolina
2. Pedal de cambio
3. Caballete lateral
4. Tapón depósito gasolina
5. Faro
6. Luz trasera / de freno
7. Cerradura del asiento
8. USB
9. Depósito de refrigerante
10. Caja de fusibles

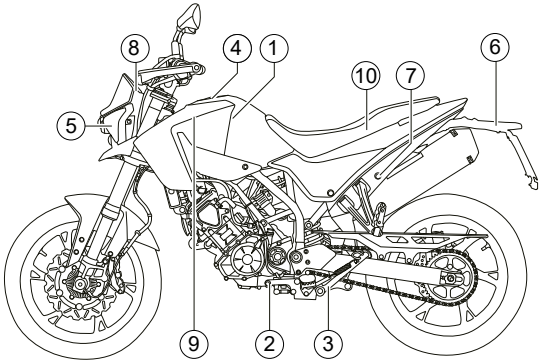

Vista derecha

1. Tapón del radiador
2. Tapón de llenado de aceite motor
3. Depósito del líquido de frenos trasero
4. Filtro de aire
5. Batería
6. Pedal de freno
7. Inspección del nivel de aceite
8. Tapón de drenaje del aceite del motor
9. Tornillo de drenaje del refrigerante
10. Filtro de aceite

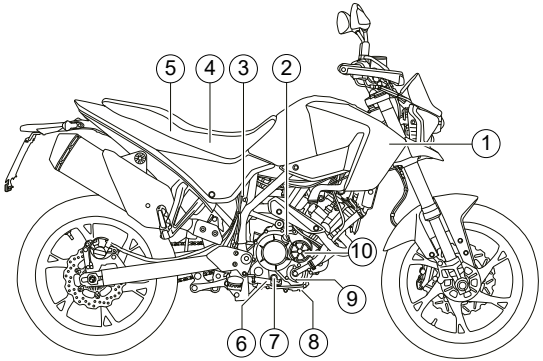

Mandos e instrumentos

1. Palanca de embrague
2. Interruptores de la manija izquierda
3. Interruptor principal / bloqueo de la dirección
4. Pantalla multifunción
5. Depósito de líquido de freno delantero
6. Interruptores de la manija derecha
7. Palanca de freno
8. Puño del acelerador

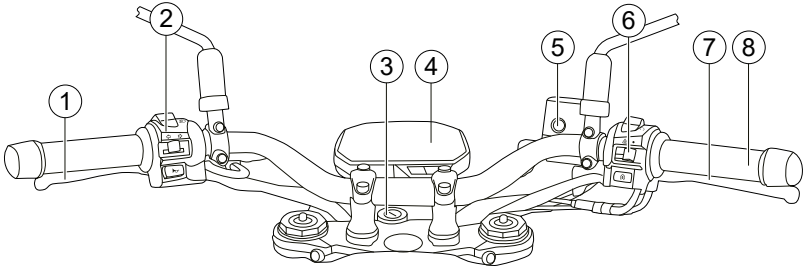

Llave

El vehículo se entrega con 2 llaves que sirven para:
- Apertura tapón carburante
- Dispositivo de bloqueo del manillar
- Arranque vehículo
- Apertura sillín

ATENCIÓN

No sumerja ninguna de las llaves en agua.
No exponga ninguna de las llaves a temperaturas excesivamente elevadas.
No coloque objetos pesados encima de las llaves.
No rectifique ni altere la forma de las llaves.
No separe la parte de plástico de las llaves.
Conserve la copia de la llave en un lugar que no sea el vehículo.

Interruptor principal / Bloqueo de la dirección

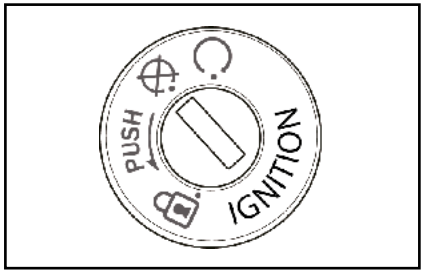

El interruptor principal/bloqueo de la dirección controla los sistemas de encendido y luces y se utiliza para bloquear la dirección.
A continuación se describen las diferentes posiciones.

(abierto)
Todos los circuitos eléctricos reciben corriente.
La luz de la instrumentación, el piloto trasero, la luz de la matrícula y las luces de posición se encienden y se puede arrancar el motor. La llave no se puede extraer.

NOTA

Los faros se encienden automáticamente cuando se arranca el motor y permanecen encendidos hasta que se gira la llave a la posición ⊠.

⊠ (desconectado)
Tutti gli impianti elettrici sono inattivi. È possibile sfilare la chiave.

⚠ ADVERTENCIA

No gire nunca la llave a la posición "⊠ " o " 🔒 " con el vehículo en marcha. De lo contrario, el sistema eléctrico se desconectará y puede perder el control o sufrir un accidente.

🔒 (bloqueado)
La dirección está bloqueada y todos los sistemas eléctricos están desactivados.
Se puede extraer la llave.

Para bloquear la dirección:
1) Gire completamente el manillar hacia la izquierda.
2) Introduzca la llave en el cilindro de encendido.
3) Presionar y rotar la llave en sentido horario en posición " 🔒 " para bloquear el manillar.
4) Saque la llave.

NOTA

Para facilitar la activación del dispositivo de bloqueo del manillar mueva ligeramente el manillar mientras gira la llave.

NOTA

Tras las operaciones de bloqueo, intente girar delicadamente el manillar para asegurarse de que esté efectivamente bloqueado.

Para desbloquear la dirección:
1) Introduzca la llave en el cilindro de encendido.
2) Gire la llave en sentido horario.
3) Asegurarse de que el dispositivo de bloqueo del manillar esté desactivado antes de poner en marcha el motor y arrancar.

Display multifunción

1. Indicador de punto muerto "N"
2. Cuenta rivolucciones
3. Reloj Digital
4. Velocímetro
5. Testigo de luces de carretera
6. Indicador ABS
7. Indicador de dirección derecha / izquierda
8. Luz de advertencia de temperatura del líquido refrigerante
9. Odómetro parcial / Odómetro total
10. Indicador de la marcha seleccionada
11. Indicador de nivel de combustible
12. Luz de advertencia de falla del motor
13. Botón "SEL"
14. Botón "SET"

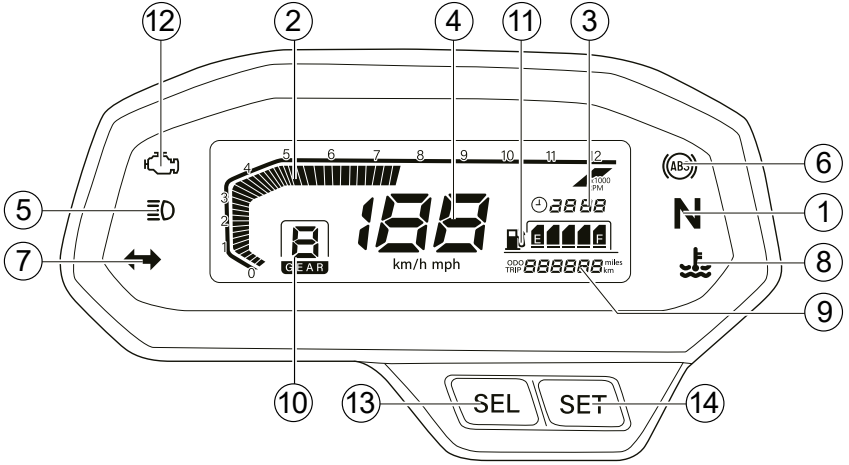

Indicador de punto muerto "N"
Esta luz indicadora se enciende cuando la transmisión se encuentra en posición de punto muerto.

Cuenta rivolucciones
El cuentarrevoluciones permite al piloto tener bajo control el régimen de rotación del motor y mantenerlo dentro del intervalo de potencia ideal.

Reloj Digital
Indica el tiempo expresado en horas y minutos.

Velocímetro
Displays the current speed of the vehicle.

Testigo de luces de carretera
Este testigo se enciende cuando están conectadas las luces de carretera.

Luz de advertencia del sistema ABS
Al arrancar el vehículo
Al arrancar la motocicleta, la luz de advertencia del ABS parpadea. Esto indica que el sistema está realizando un autodiagnóstico.

Durante la conducción
Una vez que la motocicleta arranca y la velocidad supera aproximadamente los 5 km/h, la luz de advertencia del ABS se apaga automáticamente, lo que indica que el sistema está activo y funcionando.

• Si la motocicleta se detiene de nuevo, la luz de advertencia puede volver a parpadear: esto es normal, ya que el sistema se prepara para realizar una nueva comprobación la próxima vez que se mueva la motocicleta.
• Al volver a arrancar la motocicleta y la velocidad supera los 5 km/h, la luz de advertencia se apaga.

Intervención del ABS
Cuando se activa el ABS (por ejemplo, si una rueda se bloquea al frenar), la luz de advertencia no se enciende.

Por lo tanto, el sistema interviene automáticamente y no se indica mediante la luz de advertencia.

En caso de avería
Si el ABS no funciona correctamente, la luz de advertencia sigue parpadeando y no se apaga, incluso después de superar los 5 km/h o de recorrer más de unos pocos metros. En este caso, póngase en contacto con un centro de servicio autorizado Benelli para realizar una inspección y cualquier reparación necesaria.

Indicador de dirección izquierda / derecha
La luz parpadeará cuando se activen las señales de giro.

Indicador de temperatura del líquido refrigerante
Este símbolo se enciende cuando la temperatura del refrigerante del motor supera los límites de seguridad.

ADVERTENCIA

Seguir operando el vehículo con el motor sobrecalentado puede causar daños graves al motor.

Odómetro parcial / Odómetro total
TOTAL (odómetro): Muestra la distancia total que ha recorrido el vehículo.
TRIP (tripmeter): Muestra la distancia recorrida desde el último reinicio del odómetro de viaje.

Indicador de la marcha seleccionada
El indicador de la marcha seleccionada muestra la marcha que está seleccionada. Este modelo tiene 6 marchas.

Indicador de nivel de combustible
El visualizador digital indica el nivel del depósito de carburante, a medida que el carburante disminuye, las marcas de llenado se acercan cada vez más a la zona "E" reserva. Cuando la última marca de llenado empieza a parpadear, el vehículo dispone de una autonomía de aproximadamente 2 litros de carburante.

Luz de advertencia de falla del motor
Esta luz de aviso se enciende si se detecta una anomalía en el motor u otro sistema de control del vehículo. En ese caso, haga revisar el sistema de autodiagnóstico del vehículo en un concesionario Benelli.
El circuito eléctrico de la luz de aviso se puede comprobar girando la llave a la posición "". La luz de advertencia debe encenderse.
Si la luz de advertencia permanece encendida incluso después de arrancar el motor, haga revisar el vehículo en un centro autorizado Benelli.

Botón "SEL"
Pulse el botón "SEL" para alternar entre la visualización de ODO y TRIP.
En el modo ODO, mantenga pulsado el botón "SEL" durante 3 segundos para acceder al modo de ajuste del reloj. Pulse el botón SEL para alternar entre HORA y MINUTO, y pulse el botón SET para ajustar la hora actual.

Botón "SET"
En el modo ODO, pulse el botón SET para alternar entre unidades métricas e imperiales.

Interruptores del manillar

Izquierda

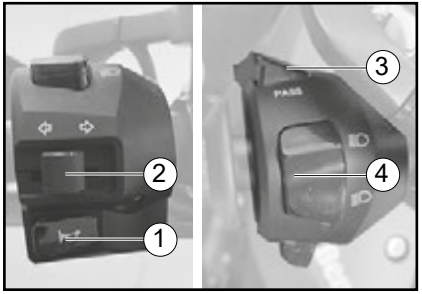

1. Botón de la bocina
2. Interruptor de intermitencia
3. Botón PASS
4. Conmutador de luces

Botón de la bocina
Pulse este botón para hacer sonar la bocina.

Interruptor de intermitencia
Para señalar un giro a la derecha pulse este interruptor hacia la posición .
Para señalar un giro a la izquierda pulse este interruptor hacia la posición .
Cuando lo suelte, el interruptor volverá a su posición central. Para apagar los intermitentes pulse el interruptor una vez éste haya regresado a su posición central.

Botón PASS
Pulse este interruptor para activar las luces intermitentes. Esta función se utiliza para llamar la atención de otros usuarios de la vía sobre posibles situaciones peligrosas.

Conmutador de luces
Coloque este interruptor en la posición alta o baja para activar las luces largas/bajas.

Derecha

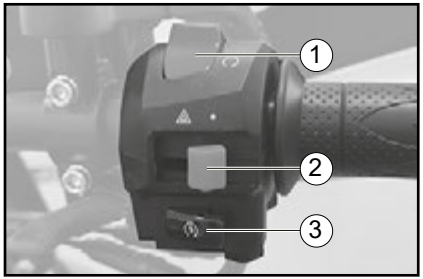

1. Interruptor de paro / marcha
2. Interruptor luces de emergencia
3. Interruptor arranque eléctrico

Interruptor de paro / marcha
Para poner el motor en marcha con el arranque eléctrico, sitúe este interruptor en . Véanse las instrucciones de arranque en la página 5-1 antes de arrancar el motor.

Coloque este interruptor ⊠ en para detener el motor en caso de emergencia.

Interruptor luces de emergencia
Con la llave de encendido en ○ use este interruptor ⚠ para encender las luces de emergencia (parpadeo simultáneo de todos los indicadores de dirección).
Las luces de emergencia se utilizan en caso de emergencia o para avisar, en zonas de tráico peligroso, a otros pasantes de que nuestro vehículo está parado.

⚠ ADVERTENCIA

No utilice por largo tiempo las luces de emergencia con el motor parado para que no se descargue la batería.

Interruptor arranque eléctrico
Cuando el interruptor de parada del motor esté en la posición "○" y la energía esté encendida, presione el interruptor de arranque eléctrico para activar el motor de arranque y arrancar el motor.

Maneta de embrague
La maneta de embrague está situada en el lado izquierdo del manillar. Para desembragar tire de la maneta hacia el puño del manillar. Para embragar suelte la maneta.
Para que el embrague funcione con suavidad, debe tirar de la maneta rápidamente y soltarla lentamente. La maneta de embrague está dotada de un interruptor de embrague que forma parte del sistema de corte del circuito de encendido.

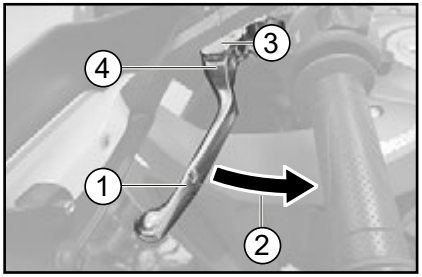

1. Maneta de freno
2. Distancia
3. Pomo de ajuste
4. Marca

Para regular la distancia entre la maneta de embrague y el mando, gire el pomo en sentido horario o antihorario; si se gira en sentido antihorario, la maneta seacerca, por el contrario, si se gira en sentidohorario, la maneta se aleja. Asegúrese de que la regulación correcta configurada en el cuadrante de regulación esté alineada con la referencia (4).

Pedal de cambio
El pedal de cambio está situado al lado izquierdo de la motocicleta. Se utiliza en combinación con la maneta de embrague para cambiar las marchas de la caja de cambios de 6 velocidades y engrane constante de la que está dotada esta motocicleta.

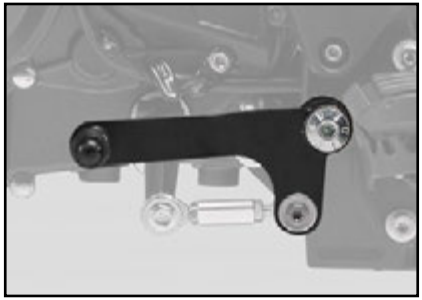

NOTA

Engrane las marchas más cortas una a la vez y con la velocidad correcta para evitar que el motor se pase de vueltas y que se bloquee la rueda trasera.

Maneta de freno

La maneta del freno se encuentra en el mando derecho del manillar. Para accionar el freno delantero, tire de la maneta hacia el mando.
La maneta del freno está equipada con un pomo de regulación (3) de la posición.

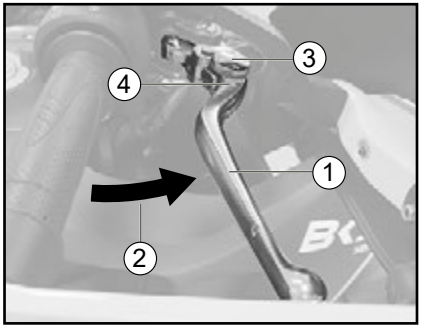

1. Maneta de freno
2. Distancia
3. Pomo de ajuste
4. Marca

Para regular la distancia entre la maneta del freno y el mando del acelerador, gire el pomo en sentido horario o antihorario; si se gira en sentido antihorario, la maneta se acerca, por el contrario, si se gira en sentido horario, la maneta se aleja.
Asegúrese de que la regulación correcta configurada en el cuadrante de regulación esté alineada con la referencia (4).

Pedal de freno

El pedal de freno está situado en el lado derecho de la motocicleta. Para aplicar el freno trasero pise el pedal.

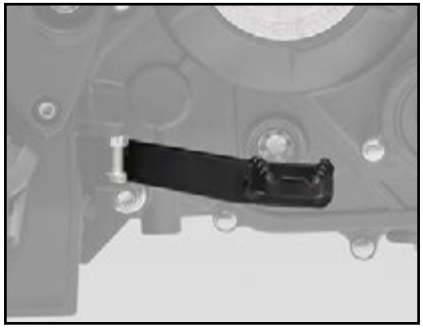

ABS

El sistema de frenos antibloqueo (ABS) de este vehículo está diseñado para evitar que la rueda delantera se bloquee al frenar. El sistema ABS ajusta automáticamente la potencia de frenado de forma intermitente, lo que ayuda a que la rueda delantera gane agarre y aumenta la estabilidad de la motocicleta.
Para una mayor eficiencia, utilice los frenos delantero y trasero simultáneamente y de la misma manera que en un vehículo sin ABS.
El sistema ABS no puede compensar las condiciones adversas de la carretera ni el uso inadecuado del sistema de frenos.
El sistema ABS ayuda a evitar que la rueda delantera se bloquee al frenar con la motocicleta en línea recta. Al acercarse a una curva, le sugerimos utilizar ambos frenos con suavidad y reducir gradualmente la velocidad. Al igual que con un sistema de frenado tradicional, una frenada repentina y excesiva puede provocar un bloqueo repentino de las ruedas y la pérdida de control de la motocicleta.
Al frenar, el sistema ABS no evitará que la rueda trasera se bloquee o se despegue del suelo.

La unidad de control del sistema ABS siempre utiliza los datos de velocidad del vehículo y de rotación de las ruedas. Abstenerse de utilizar neumáticos no homologados para evitar que el sistema ABS no

funcione correctamente y provoque una prolongación de la distancia de frenado.

⚠ ADVERTENCIA

El sistema ABS no puede proteger al conductor de ningún peligro, por lo que es necesario seguir una línea de conducción responsable. Es importante conocer su funcionamiento y sus limitaciones. Es responsabilidad del conductor conducir de forma responsable y acorde con el tipo de asfalto, la carretera y las condiciones del tráfico.

NOTA

La luz de advertencia del ABS puede encenderse en situaciones de conducción extremas o en situaciones que provoquen que las ruedas delanteras y traseras giren a velocidades diferentes. En este caso, es necesario girar la llave de contacto a la posición "OFF" y luego volver a colocarla en la posición "ON". Si después de esta operación la luz permanece encendida incluso después de alcanzar o superar una velocidad de aproximadamente 5 km/h, contacte con un taller autorizado Benelli para una revisión.
Cuando el sistema ABS esté funcionando, puede sentir una pulsación en la maneta del freno delantero.

El sistema ABS no se activa cuando la velocidad es inferior o igual a aproximadamente 5 km/h.
El sistema ABS no funcionará si la batería no está cargada.

ATENCIÓN

Tenga cuidado de no dañar el sensor o la rueda fónica; de no hacerlo, el ABS funcionará incorrectamente.

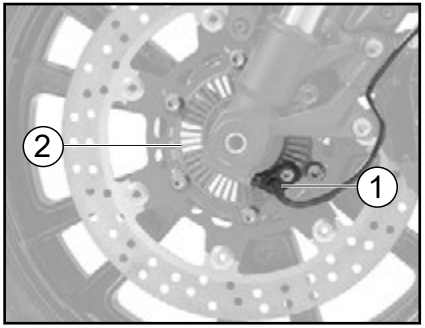

1. Sensor de velocidad de la rueda delantera
2. Rotor del sensor delantero

Tapón del depósito de gasolina



Para abrir el tapón del depósito de gasolina
Levantar la tapa de la cerradura del tapón del depósito de gasolina, introduzca la llave en la cerradura y gírela 1/4 de vuelta en el sentido de las agujas del reloj. La cerradura se abre y se podrá levantar el tapón del depósito del carburante.

Para cerrar el tapón del depósito de gasolina
Cierre la tapa del depósito de gasolina y coloque la llave en su posición original girándola en sentido antihorario y, luego, sáquela.

⚠ ADVERTENCIA

Después de repostar, verifique que el tapón del depósito de gasolina quede correctamente cerrado. Una fuga de gasolina significa peligro de incendio.

Gasolina

Verifique que haya suficiente gasolina en el depósito.

⚠ ADVERTENCIA

La gasolina y los vapores de gasolina son muy inflamables. Para evitar incendios y explosiones y reducir el riesgo de daños personales al repostar combustible, siga estas instrucciones.

Antes de poner gasolina, pare el motor y compruebe que no haya nadie sentado en el vehículo. No ponga nunca gasolina mientras fuma o en proximidad de chispas o llamas vivas.
No llene en exceso el depósito de gasolina. Para repostar, introduzca la tobera del surtidor en el orificio de llenado del depósito. Deje de llenar cuando la gasolina llegue a la parte inferior del tubo de llenado. La gasolina se expande con el calor y, por tanto, el calor del motor o del sol puede provocar que la gasolina se desborde del depósito.
Limpie inmediatamente la gasolina que se haya vertido.

ATENCIÓN

Elimine inmediatamente la gasolina derramada con un trapo limpio, seco y suave, ya que la gasolina puede dañar las superficies pintadas o las piezas de plástico.

Cierre bien el tapón del depósito de gasolina.

⚠ ADVERTENCIA

La gasolina es tóxica y puede provocar lesiones o la muerte. Manipule la gasolina con cuidado. No trasvase nunca gasolina haciendo sifón con la boca. En caso de ingestión de gasolina, inhalación de vapores de gasolina o contacto de gasolina con los ojos, acuda inmediatamente al médico.
Si le cae gasolina sobre la piel, lávese con agua y jabón. Si le cae gasolina sobre la ropa, cámbiese.

Gasolina recomendada:
Gasolina sin plomo (gasohol - que contiene etanol hasta un 10% en volumen (E5 - E10)

Capacidad del depósito de gasolina:
12 L ± 0.5L

Reserva:
1.5 L

ATENCIÓN

Utilice únicamente gasolina sin plomo. El uso de gasolina con plomo provocará graves averías en piezas internas del motor tales como las válvulas, los aros del pistón, ambos al sistema de escape incluyendo el convertidor catalítico.

NOTA

Esta marca identifica el combustible recomendado para este vehículo según especifica la reglamentación europea (EN228). Cundo vaya a repostar, compruebe que el boquerel del surtidor de gasolina lleve la misma identificación.



El motor Benelli ha sido diseñado para funcionar con gasolina súper sin plomo de 95 octanos o más. Si se producen detonaciones (o autoencendido), utilice gasolina de otra marca.
El uso de gasolina sin plomo prolonga la vida útil de la bujía y reduce los costes de mantenimiento.

Gasohol

Existen dos tipos de gasohol: gasohol con etanol y gasohol con metanol. El gasohol con etanol se puede utilizar si el contenido de etanol no es superior al 10% (E10). Benelli no recomienda el uso de gasohol con metanol porque puede dañar el sistema de combustible o provocar una disminución de las prestaciones del vehículo.

Catalizador

Este modelo está equipado con un catalizador en el sistema de escape.

ADVERTENCIA

El sistema de escape alcanza altas temperaturas después de la operación del vehículo. Para prevenir el riesgo de incendio y quemaduras:
No estacione el vehículo cerca de materiales con riesgo de incendio, como vegetación o materiales fácilmente combustibles.
Estacione el vehículo fuera del alcance de niños, personas o animales.
Asegúrese de que el sistema de escape se haya enfriado antes de realizar trabajos de mantenimiento en él.
Evite mantener el motor al ralentí durante un tiempo prolongado, para evitar un aumento excesivo de la temperatura del propio motor.

Sillin

Retirada del asiento

Para retirar el asiento, inserte la llave en la cerradura (1) ubicada en el lado izquierdo del vehículo. Gire la llave en sentido horario, levante el asiento y empújelo hacia atrás para retirarlo.

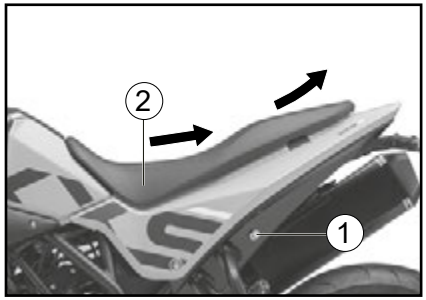

1. Bloqueo de silla de montar
2. Sillin del conductor

Reinstalar el asiento

Alinee la parte delantera del asiento con la ranura y, a continuación, alinee el gancho de bloqueo de la parte trasera con el orificio de bloqueo inferior. Presione hasta oír un sonido de bloqueo.

Ajuste de la luz de los faros

El tornillo de ajuste de los faros (1) se utiliza para subir o bajar la altura de los haces de luz. Puede ser necesario ajustar los haces de luz para aumentar la visibilidad y evitar deslumbrar a los conductores que vienen en sentido contrario al llevar una carga más pesada o más ligera de lo habitual. Siga las leyes y normativas locales al ajustar los faros.

Para ajustar los haces de luz, gire el tornillo de ajuste en sentido horario para subirlos.

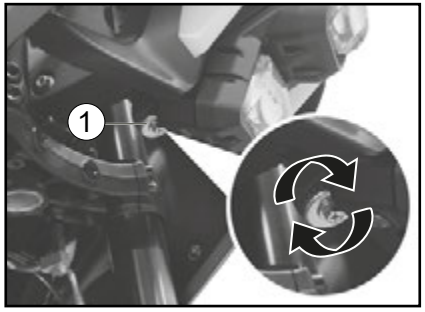

Compruebe si el faro está correctamente orientado colocando el vehículo a una distancia (A) de 10 m de una pared vertical, en la que previamente ha marcado el punto (X) correspondiente a la altura del centro de la luz, y el punto (Y) a una altura de 10 cm más baja que (X).

La luz estará correctamente orientada cuando el límite superior del área iluminada coincida con la referencia (Y).
La presencia de pasajeros o equipaje afecta la orientación del haz de luz, por lo que es recomendable ajustar la configuración con el que pretende utilizar el vehículo.

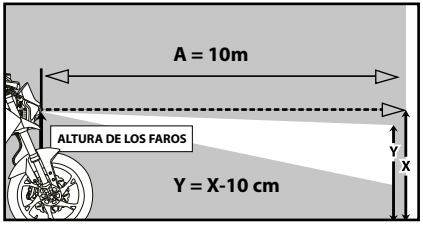

Conector USB auxiliar

Este vehículo está equipado con un conector USB auxiliar.
Se puede utilizar un accesorio de 5 V conectado al conector USB auxiliar cuando la llave está en la posición "○" y solo se debe utilizar con el motor en marcha.

ADVERTENCIA

Para evitar descargas eléctricas o cortocircuitos, asegúrese de que la tapa esté instalada cuando no se utilice el conector auxiliar (USB).

ATENCIÓN

El accesorio conectado a la toma USB auxiliar no debe utilizarse con el motor apagado, y la carga nunca debe exceder los 10 W (2A), de lo contrario podría fundirse el fusible o descargarse la batería.

ES

3

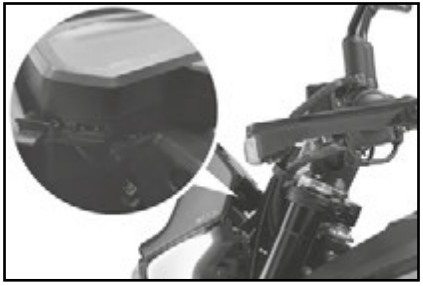

Para utilizar el conector USB auxiliar
1. Gire la llave a "⊠".
2. Retire la tapa del conector USB auxiliar.
3. Apague el accesorio.
4. Inserte el enchufe del accesorio en la toma auxiliar (USB).
5. Gire la llave a "◯", y luego arranque el motor.
6. Encienda el accesorio.

Ajuste amortiguador

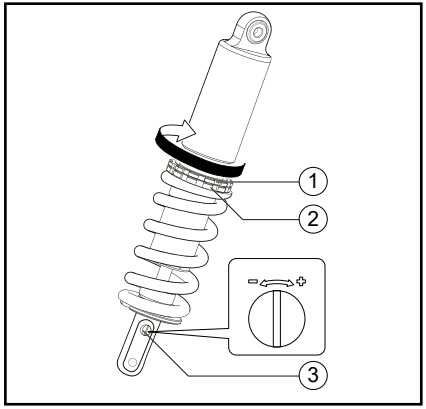

1. Anillo de bloqueo
2. Anillo de ajuste
3. Tornillo de ajuste de la precarga del resorte

AJUSTE DEL MUELLE (STANDARD)	BKX	BKX S
mm precarga	**10**	**10**

El amortiguador trasero de este vehículo consta principalmente de un muelle y un amortiguador hidráulico. Puede ajustarse según las preferencias del conductor, la carga del vehículo y las condiciones de la carretera. Cuando lo ajuste, asegúrese de que el vehículo está apoyado en el soporte de la rueda trasera para mantener la rueda trasera separada del suelo.

Ajuste de la precarga del muelle
Para aumentar la precarga (haciendo la suspensión más rígida), gire la tuerca del anillo de ajuste en la dirección indicada por la flecha en la figura utilizando una llave especial. Para disminuir la precarga (hacer la suspensión más blanda), gire el anillo de ajuste en la dirección opuesta.
Después del ajuste, asegúrese de que la contratuerca esté apretada para asegurar el ajuste y garantizar una conducción segura.

TORNILLO DE AJUSTE HIDRÁULICO (STANDARD)	BKX	BKX S
Clic desde completamente cerrado (total 55 clics)	**16**	**16**

Utilice un destornillador plano para girar el tornillo de ajuste en sentido horario o antihorario. La fuerza de amortiguación aumentará o disminuirá en consecuencia, cambiando así la velocidad de retorno del amortiguador. Se oirá un «clic» cada vez que se gire el tornillo de ajuste a un nuevo ajuste, girando el tornillo en el sentido de las agujas del reloj aumentará la fuerza de amortiguación, girándolo en sentido contrario a las agujas del reloj disminuirá la fuerza de amortiguación.

Ajuste de horquilla

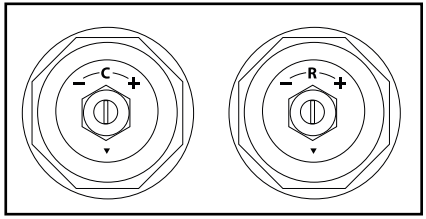

La horquilla delantera de este vehículo consta principalmente de un muelle y un amortiguador hidráulico de compresión (C) para la pata de la horquilla izquierda y un amortiguador hidráulico de rebote (R) para la pata de la horquilla derecha. Puede ajustarse según las preferencias del conductor, la carga del vehículo y las condiciones de la carretera.

Ajuste de la precarga del muelle:
- Para aumentar la precarga (haciendo la suspensión más rígida), gire la tuerca de ajuste de ambas horquillas en el sentido de las agujas del reloj con una llave hexagonal de 14 mm.
- Para disminuir la precarga (haciendo la suspensión más blanda), gire la tuerca de ajuste de ambas horquillas en sentido antihorario utilizando una llave hexagonal de 14 mm.

Ajuste el freno de compresión hidráulico (C) en la barra izquierda de la horquilla:
- Gire el tornillo de ajuste en sentido horario o antihorario con un destornillador plano. La fuerza de amortiguación aumentará o disminuirá en consecuencia, modificando así la velocidad de hundimiento de la horquilla delantera. Girando el tornillo en sentido horario aumentará la fuerza de amortiguación, girándolo en sentido antihorario disminuirá la fuerza de amortiguación.

HORQUILLA DELANTERA IZQUIERDA (COMPRESIÓN)		BKX	BKX S
PRECARICA DEL MUELLE	vueltas de todo atornillado (tot.12 vueltas)	**3**	**3**
TORNILLO HIDRÁULICO	vueltas de todo atornillado (tot.5.5 vueltas)	**2**	**3**

Ajuste del freno de rebote hidráulico (R) en la barra derecha de la horquilla:
- Utilice un destornillador plano para girar el tornillo de ajuste en sentido horario o antihorario. La fuerza de amortiguación aumentará o disminuirá en consecuencia, modificando así la velocidad de extensión de la pata de la horquilla delantera. Girando el tornillo en sentido horario aumentará la fuerza de amortiguación, girándolo en sentido antihorario disminuirá la fuerza de amortiguación.

HORQUILLA DELANTERA DERECHA (RETORNO)		BKX	BKX S
PRECARICA DEL MUELLE	vueltas de todo atornillado (tot.12 vueltas)	**3**	**3**
TORNILLO HIDRÁULICO	vueltas de todo atornillado (tot.5.5 vueltas)	**2**	**3**

Caballete lateral

El caballete lateral se encuentra en el lado izquierdo del bastidor. Levante el caballete lateral o bájelo con el pie mientras sujeta el vehículo en posición vertical.

NOTA

El interruptor incorporado del caballete lateral forma parte del sistema de corte del circuito de arranque, que corta el encendido en determinadas situaciones.



ADVERTENCIA

No se debe conducir el vehículo con el caballete lateral bajado o si éste no puede subirse correctamente (o no se mantiene arriba); de lo contrario, el caballete lateral puede tocar el suelo y distraer al conductor, con el consiguiente riesgo de que éste pierda el control. El sistema Benelli de corte del circuito de encendido ha sido diseñado para ayudar al conductor a cumplir con la responsabilidad de subir el caballete lateral antes de iniciar la marcha.
Por tanto, compruebe regularmente este sistema y hágalo reparar en un concesionario Benelli si no funciona correctamente.

Sistema de corte del circuito de encendido

El sistema de corte del circuito de arranque (formado por el interruptor del caballete lateral, el interruptor del embrague y el interruptor de punto muerto) tiene las funciones siguientes.

Impide el arranque cuando hay una marcha puesta y el caballete lateral está levantado, pero la maneta de embrague no está accionada.

Impide el arranque cuando hay una marcha puesta y la maneta de embrague está accionada, pero el caballete lateral permanece bajado.

Interrumpe el funcionamiento del motor cuando hay una marcha puesta y se baja el caballete lateral.

Compruebe periódicamente el funcionamiento del sistema de corte del circuito de arranque conforme al procedimiento siguiente.

Con el motor parado:
1. Baje el caballete lateral.
2. Verifique que el interruptor de arranque/paro del motor se encuentre en la posición "○".
3. Gire la llave a la posición de contacto.
4. Ponga punto muerto.
5. Empujar el botón de encendido eléctrico.

¿Arranca el motor?

SI

NO → Es posible que el interruptor de punto muerto no funcione correctamente. **No debe utilizar la motocicleta** hasta que la haya revisado un concesionario Benelli.

Con el motor todavía en marcha:
6. Suba el caballete lateral.
7. Mantenga accionada la maneta del embrague.
8. Ponga una marcha.
9. Baje el caballete lateral.

¿Se cala el motor?

SI

NO → Es posible que el interruptor del caballete lateral no funcione correctamente. **No debe utilizar la motocicleta** hasta que la haya revisado un concesionario Benelli.

Cuando el motor se haya calado:
10. Suba el caballete lateral.
11. Mantenga accionada la maneta del embrague.
12. Empujar el botón de encendido eléctrico.

¿Arranca el motor?

SI

NO → Es posible que el interruptor del embrague no funcione correctamente. **No debe utilizar la motocicleta** hasta que la haya revisado un concesionario Benelli.

El sistema está correcto. **Se puede utilizar la motocicleta.**

⚠ ADVERTENCIA

- **El vehículo debe colocarse sobre el caballete central durante esta revisión.**
- **Si observa alguna anomalía, haga revisar el sistema en un concesionario Benelli antes de utilizar el vehículo.**

Para su seguridad – comprobaciones previas

Revise el vehículo cada vez que lo utilice para estar seguro de que se encuentra en condiciones de funcionamiento seguras.
Observe siempre los procedimientos y programas de revisión y mantenimiento que se describen en el manual.

ADVERTENCIA

Si no revisa o mantiene el vehículo correctamente aumentarán las posibilidades de accidente o daños materiales.
No utilice el vehículo si observa cualquier anomalía. Si una anomalía no puede resolverse mediante los procedimientos que se facilitan en este manual, haga revisar el vehículo en un concesionario Benelli.

Antes de utilizar este vehículo, compruebe los puntos siguientes:

ELEMENTO	COMPROBACIONES
GASOLINA	• Comprobar nivel en el depósito de gasolina. • Poner gasolina si es necesario. • Comprobar si existen fugas en la línea de combustible.
ACEITE DE MOTOR	• Comprobar nivel de aceite en el motor. • Si es necesario, añadir aceite del tipo recomendado hasta el nivel especificado. • Comprobar si existen fugas.
LÍQUIDO REFRIGERANTE	• Comprobar nivel en el depósito de líquido refrigerante. • Si es necesario, añadir líquido refrigerante del tipo recomendado hasta el nivel especificado. • Comprobar si existen fugas en el sistema de refrigeración.

ELEMENTO	COMPROBACIONES
FRENO DELANTERO	• Comprobar funcionamiento. • Si el funcionamiento es blando o esponjoso, solicitar a un concesionario Benelli que purgue el sistema hidráulico. • Compruebe el desgaste de las pastillas de freno. • Cambiar si es necesario. • Comprobar nivel de líquido en el depósito. • Si es necesario, añada el líquido de freno recomendado hasta el nivel que se especifica. • Comprobar si existen fugas en el sistema hidráulico.
FRENO TRASERO	• Comprobar funcionamiento. • Si el funcionamiento es blando o esponjoso, solicitar a un concesionario Benelli que purgue el sistema hidráulico. • Compruebe el desgaste de las pastillas de freno. • Cambiar si es necesario. • Comprobar nivel de líquido en el depósito. • Si es necesario, añada el líquido de freno recomendado hasta el nivel que se especifica. • Comprobar si existen fugas en el sistema hidráulico.
EMBRAGUE	• Comprobar funcionamiento. • Lubricar el cable si es necesario. • Comprobar el juego de la maneta. • Ajustar si es necesario.
PUÑO DEL ACELERADOR	• Verificar si el funcionamiento es suave. • Compruebe el juego libre del puño del acelerador. • Si es necesario, solicite a un concesionario Benelli que ajuste el juego libre del puño del acelerador y lubrique el cable y la caja del puño.
CORREA DE TRANSMISION	• Para el control y mantenimiento de la correa de transmisión contactar con un centro autorizado Benelli.
RUEDAS Y NEUMÁTICOS	• Comprobar si están dañados. • Comprobar estado de los neumáticos y profundidad del dibujo. • Comprobar la presión. • Corregir si es necesario.
PEDALES DE FRENO Y CAMBIO	• Verificar si el funcionamiento es suave. • Lubricar los puntos de pivote de los pedales si es necesario.

Para su seguridad – comprobaciones previas

ELEMENTO	COMPROBACIONES
MANETAS DE FRENO Y EMBRAGUE	• Verificar si el funcionamiento es suave. • Lubricar los puntos de pivote de las manetas si es necesario.
CABALLETE LATERAL	• Verificar si el funcionamiento es suave. • Lubricar los pivotes si es necesario.
FIJACIONES DEL BASTIDOR	• Comprobar que todas las tuercas, pernos y tornillos estén correctamente apretados. • Apretar si es necesario.
INSTRUMENTOS, LUCES, SEÑALES E INTERRUPTORES	• Comprobar funcionamiento. • Corregir si es necesario.
INTERRUPTOR DEL CABALLETE LATERAL	• Comprobar funcionamiento del sistema de corte del circuito de arranque. • Si el sistema no funciona correctamente, solicitar a un concesionario Benelli que revise el vehículo.

Lea atentamente el manual para familiarizarse con todos los mandos.
Si tiene dudas sobre algún mando o función, consulte a su concesionario Benelli.

ADVERTENCIA

Si no se familiariza con los mandos puede perder el control, con el consiguiente riesgo de accidente o daños personales.

NOTA

Este modelo está equipado con un sensor de ángulo de inclinación para que se pare el motor en caso de vuelco.

Arranque del motor

Para que el sistema de corte del circuito de encendido permita el arranque, deben cumplirse una de las condiciones siguientes:
La transmisión esté en la posición de punto muerto.
Haya una marcha puesta, con la maneta de embrague accionada y el caballete lateral subido.

1. Gire la llave a la posición "◯".

Las luces de aviso e indicadoras siguientes deben encenderse.

- Luz indicadora de punto muerto
- Luz de aviso del sistema ABS

La luz de aviso del sistema ABS debe encenderse cuando se gira la llave a la posición "◯".
y luego apagarse después de circular a una velocidad de 5 km/h (3 mi/h) o superior.

ATENCIÓN

Si la luz de aviso del sistema ABS no se enciende y apaga como se ha explicado anteriormente, consulte en la página 3-5 la comprobación del circuito correspondiente.

2. Ponga la transmisión en la posición de punto muerto. La luz indicadora de punto muerto se debe encender. Si no se enciende, haga revisar el circuito eléctrico en un concesionario Benelli.
3. Arranque el motor moviendo el interruptor hacia "◯".
Si el motor no arranca, suelte el interruptor de arranque/paro del motor, espere unos segundos e inténtelo de nuevo. Cada intento de arranque debe ser lo más breve posible a fin de preservar la batería. No accione el arranque durante más de 10 segundos seguidos.

ATENCIÓN

Para prolongar al máximo la vida útil del motor, ¡nunca acelere mucho con el motor frío!

Cambio

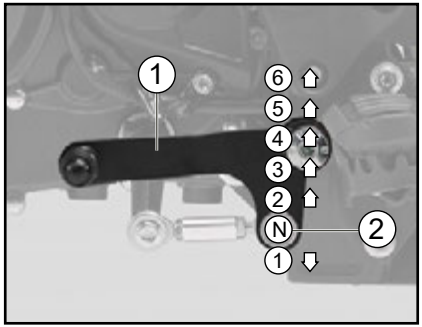

1. Pedal de cambio
2. Posición de punto muerto

El cambio de marchas le permite controlar la cantidad de potencia de motor disponible para iniciar la marcha, acelerar, subir pendientes, etc.
En la figura se muestran las posiciones del cambio de marchas.

NOTA

Para poner la transmisión en la posición de punto muerto, pise el pedal de cambio repetidamente hasta que llegue al final de su recorrido y, a continuación, levántelo ligeramente.

ATENCIÓN

Incluso con la transmisión en la posición de punto muerto, no descienda pendientes durante periodos de tiempo prolongados con el motor parado ni remolque la motocicleta en distancias largas. La transmisión sólo se engrasa correctamente cuando el motor está funcionando. Un engrase inadecuado puede averiar la transmisión.
Utilice siempre el embrague para cambiar de marcha a fin de evitar que se averíe el motor, la transmisión y la transmisión secundaria, los cuales no han sido diseñados para soportar el impacto de un cambio forzado.

Consejos para reducir el consumo de gasolina

El consumo de gasolina depende en gran medida del estilo de conducción. Considere los consejos siguientes para reducir el consumo de gasolina:
No apure las marchas y evite revolucionar mucho el motor durante la aceleración.
No fuerce el motor al reducir las marchas y evite acelerar en punto muerto.
Pare el motor en lugar de dejarlo a ralentí durante periodos prolongados.

Rodaje del motor

No existe un periodo más importante para la vida del motor que el comprendido entre 0 y 1600 km. Por esta razón, debe leer atentamente el material siguiente.
Puesto que el motor es nuevo, no lo fuerce excesivamente durante los primeros 1600 km. Las diferentes piezas del motor se desgastan y pulen hasta sus holguras correctas de trabajo. Durante este periodo debe evitar el funcionamiento prolongado a todo gas o cualquier condición que pueda provocar el sobrecalentamiento del motor.

0–1000 km
Evite un funcionamiento prolongado a más de 6000 r/min

ATENCIÓN

A los 1000 km de funcionamiento se debe cambiar el aceite del motor y sustituir el cartucho o elemento del filtro.

1000–1600 km
Evite un funcionamiento prolongado a más de 7000 r/min.

1600 km y más
Ya puede utilizar el vehículo normalmente.

ATENCIÓN

Mantenga el régimen del motor fuera de la zona de altas revoluciones del tacómetro.
Si surge algún problema durante el rodaje del motor lleve inmediatamente el vehículo a un concesionario Benelli para que lo revisen.

Estacionamiento

Cuando estacione, pare el motor y quite la llave del interruptor principal.

⚠ ADVERTENCIA

El motor y el sistema de escape pueden calentarse mucho; estacione en un lugar en el que resulte difícil que los peatones o los niños puedan tocarlos y quemarse.
No estacione en una pendiente o sobre suelo blando, ya que el vehículo puede volcar, con el consiguiente riesgo de que se produzca una fuga de gasolina y un incendio.
No estacione cerca de restrojos u otros materiales inflamables en los que se pueda prender fuego.

Con una revisión, un ajuste y un engrase periódicos su vehículo se mantendrá en un estado óptimo de seguridad y eficiencia. La seguridad es una obligación del propietario/ usuario del vehículo. En las páginas siguientes se explican los puntos de revisión, ajuste y engrase del vehículo más importantes.
Los intervalos que se indican en los cuadros de mantenimiento periódicos deben considerarse simplemente como una guía general para condiciones normales de utilización.
No obstante, según la meteorología, el terreno, el área geográfica y las condiciones particulares de uso, puede ser necesario acortar los intervalos de mantenimiento.

ADVERTENCIA

Si no se realiza el mantenimiento debido del vehículo o si los trabajos de mantenimiento se realizan de forma incorrecta, puede aumentar el riesgo de sufrir daños personales o un accidente mortal durante el mantenimiento o el uso del vehículo. Si no está familiarizado con el mantenimiento del vehículo, confíelo a un concesionario Benelli.

ADVERTENCIA

Salvo que se especifique otra cosa, pare el motor para realizar cualquier operación de mantenimiento.
Con el motor en marcha, las piezas en movimiento pueden atrapar partes del cuerpo o de la vestimenta y los componentes eléctricos pueden provocar descargas o un incendio.
El tener el motor en marcha durante el mantenimiento puede ocasionar lesiones oculares, quemaduras, un incendio o el envenenamiento por monóxido de carbono, que puede ser mortal. Consulte en la página 1-2 información adicional sobre el monóxido de carbono.

ADVERTENCIA

Los discos de freno, las pinzas, los tambores y los forros pueden alcanzar una temperatura muy alta durante el uso.
Para evitar quemaduras, permita que los componentes del freno se enfríen antes de tocarlos.

Los controles de emisiones no solo sirven para mantener limpio el aire, sino que además resultan vitales para el funcionamiento correcto del motor y la obtención de unas prestaciones máximas. En los cuadros de mantenimiento periódico siguientes se han agrupado por separado los servicios relacionados con el control de emisiones. Dichos servicios requieren datos, conocimientos y equipos especializados. El mantenimiento, la sustitución o la reparación de los dispositivos y sistemas de control de emisiones pueden ser realizadas por cualquier taller o persona acreditados (si procede).
Los concesionarios Benelli están capacitados y equipados para realizar estos servicios específicos.

Juego de herramientas

El vehículo se entrega equipado con una bolsa portaherramientas. El juego de herramientas del propietario se encuentra debajo del asiento del pasajero. El objeto de la información de servicio que se incluye en este manual y de las herramientas que se suministran en el juego de herramientas es ayudarle a realizar las operaciones de mantenimiento preventivo y las pequeñas reparaciones. Sin embargo, para realizar correctamente algunos trabajos de mantenimiento puede necesitar herramientas adicionales, como por ejemplo una llave dinamométrica.

NOTA

Si no dispone de las herramientas o la experiencia necesarias para realizar un trabajo determinado, confíelo a un concesionario Benelli. La lista de los talleres se encuentra en la web www.benelli.com

NOTA

Las revisiones anuales deben realizarse todos los años, salvo si el mantenimiento se basa en el kilometraje.
Siguiendo la frecuencia indicada en la tabla, luego del cupón "5to", reanudar operaciones a partir del cupón "2do".

Las operaciones marcadas con un asterisco debe realizarlas un concesionario Benelli, ya que requieren herramientas y datos especiales, así como cualificación técnica.
El uso de recambios no originales puede acelerar el desgaste de la moto y acortar su duración. No efectuar las operaciones recomendadas o utilizar recambios no originales puede acarrear la anulación de la garantía legal.
La sustitución e/o relleno de los lubricantes y de los líquidos deberá efectuarse utilizando exclusivamente los productos indicados.

NOTA

Filtro aire

El filtro de aire se encuentra debajo del asiento.
Si el filtro de aire se obstruye con polvo, aumenta la resistencia de admisión, lo que reduce la potencia del motor y aumenta el consumo de combustible. Para mantener un rendimiento óptimo del filtro, revise regularmente la limpieza del elemento filtrante.
No limpie el elemento filtrante (ni siquiera con aire comprimido). Cualquier intento de limpieza podría afectar el rendimiento del filtro y dañar el motor.

Mantenimiento del freno hidráulico

Revise el nivel del líquido de frenos regularmente y rellénelo si es necesario.
Cambie el líquido de frenos cada dos años.
Cambie las líneas de freno cada cuatro años o si están agrietadas o dañadas.

En la siguiente tabla se indican todas las operaciones de mantenimiento.

	LEYENDA
I	Inspección y regulación, limpieza, lubricación o sustitución en base a las exigencias
T	Apriete de acuerdo con el par de apriete declarado
R	Sustitución
◙	Concesionaria

Cuadro general de mantenimiento y engrase

No.		Componente	Controles u operaciones de mantenimiento		Pre entrega	Frecuencia										Control anual
						1°		2°		3°		4°		5°		
				km x 1.000	0	1		7		13		19		25		
				mi x 1.000	0	0.6		4.4		8.0		11.5		15.5		
1		Aceite del motor	Restablecimiento nivel/Sustitución		I	R		R		R		R		R		R
			Control	Cada 500 km												
2	◙	Filtro aceite	Sustitución			R		R		R		R		R		
				En cada cambio de aceite												
3	◙	Filtro del aire	Control/Sustitución			I		I		R		I		R		
				Reemplace el filtro de aire con mayor frecuencia si conduce en zonas muy húmedas o polvorientas. Limpie la caja de aire si es necesario.												
4	◙	Filtro aspiración aceite	Control/Limpieza			I		I		I		I		I		
			en caso reemplazar													
5	◙	Filtro Gasolina	Sustitución									R				
				Cada 19.000 km												
6	◙	Cuerpo mariposa	Control / Balance / Limpieza							I				I		
7	◙	Holgura válvulas	Control funcionamiento / Ajuste la holgura			I				I				I		
8	◙	Cadena de distribución												R		
			Sustitución	Cada 25.000 km												
9	◙	Patines cadena de distribución												R		
			Sustitución	Cada vez que se sustituya la cadena de distribución												

ES

6

No.		Componente	Controles u operaciones de mantenimiento		Pre entrega	Frecuencia										Control anual
						1°		2°		3°		4°		5°		
				km x 1.000	0	1		7		13		19		25		
				mi x 1.000	0	0.6		4.4		8.0		11.5		15.5		
10	◙	Tensor de cadena de distribución												R		
			Sustitución	Cada vez que se sustituya la cadena de distribución												
11	◙	Bujías	Control/Sustitución		I	I		I		R		I		R		I
				Cada vez que se sustituya la cadena de distribución												
12	◙	Cadena de transmisión	Verifique la tensión de la cadena. Compruebe que la rueda trasera Está correctamente alineado. Limpiar y lubricar		I	I		I		I		I		I		
				Cada 500 km y después de cada lavado de la moto, o después de cada uso bajo la lluvia o fuera de carretera.												
13	◙	Corona	Control/Lubrificar			I		I		I		I		I		
				Sustituya a cada cambio de cadena de transmisión												
14	◙	Piñón/Arandela de retén	Control/Lubrificar			I		I		I		I		I		
				Sustituya a cada cambio de cadena de transmisión												
15	◙	Tubos circuito carburante	Compruebe que las líneas de combustible no estén agrietadas ni dañadas. Sustitución					I		I		I		I		
				Sustituya de todas formas cada 4 años												
16	◙	Líquido frenos	Control/Restablecimiento nivel		I	I		I		I		I		I		I
			Sustitución	Sustituya de todas formas cada 2 años												
17	◙	Freno delantero / Freno trasero	Compruebe el apriete de las pinzas. Cambie las pastillas si es necesario. Compruebe si hay fugas.		I	I		I		I		I		I		I
				Reemplace las mangueras cada 4 años.												

ES

6

No.		Componente	Controles u operaciones de mantenimiento		Pre entrega	Frecuencia										Control anual
						1°		2°		3°		4°		5°		
				km x 1.000	0	1		7		13		19		25		
				mi x 1.000	0	0.6		4.4		8.0		11.5		15.5		
18	◙	Refrigerante	Control/Restablecimiento nivel		I	I		I		R		I		R		I
			Sustitución	Revisar cada 3000 km. Reemplazar cada 2 años.												
19	◙	Pastillas del freno	Control/Sustitución			I		I		I		I		I		I
				Sustituya si están desgastadas hasta el límite												
20	◙	Patín deslizamiento cadena brazo oscilante	Control/Sustitución			I		I		I		I		I		I
				Sustituya si están desgastadas hasta el límite												
21	◙	Comando de embrague	Control funcionamiento / Ajuste		I	I		I		I		I		I		I
22	◙	Tornillos cubiertas del motor	Control / Apretar		I	T		T		T		T		T		
23	◙	Sistema de control de emisiones evaporativas (Canister)	Verificar defectos y fugas			I		I		I		I		I		I
				No hay mantenimiento, en caso de mal funcionamiento reemplazar.												
24	◙	Perilla de control del acelerador y cable gaz	Verifique la funcionalidad, si es necesario, ajuste el juego libre del cable del acelerador.		I	I		I		I		I		I		I
25	◙	Tuerca de anillo de dirección	Control / Ajuste		I	I		I		I		I		I		I
				Ajuste si es necesario												
26	◙	Cojinetes de dirección	Verifique que el rodamiento no esté flojo o dañado			I		I		I		I		I		I
				Lubricar, Sustituya si es necesario												

ES

6

No.		Componente	Controles u operaciones de mantenimiento		Pre entrega	Frecuencia										Control anual
						1°		2°		3°		4°		5°		
				km x 1.000	0	1		7		13		19		25		
				mi x 1.000	0	0.6		4.4		8.0		11.5		15.5		
27	◙	Cojinetes rueda delantera / trasera	Verifique que el rodamiento no esté flojo o dañado			I				I				I		
				Lubricar, Sustituya si es necesario												
28	◙	Rodamientos y perno guía Brazo oscilante	Verifique que el rodamiento no esté flojo o dañado			I		I		I		I		I		
				Lubricar, Sustituya si es necesario												
29	◙	Brazo Oscilante	Verifique el funcionamiento, apriete el pasador y verifique que no tenga juego excesivo. Lubricar.		I	I		I		I		I		I		I
30	◙	Horquilla	Verifique el funcionamiento y verifique que no haya ninguno las pérdidas.		I	I		I		I		I		I		I
31	◙	Suspensión delantera	Revisar/ajustar, verificar fugas. Verificar estanqueidad.		I	I		I		I		I		I		I
				Apretar si es necesario												
32	◙	Ruedas	Controle que no estén descentradas o dañadas.		I	I		I		I		I		I		I
				Apretar si es necesario												
33	◙	Neumáticos	Verifique la profundidad, que no haya daños. Reemplace si es necesario. Verifique la presión de inflado. Corregir si es necesario.		I	I		I		I		I		I		I
				Sustituya si están desgastadas hasta el límite												
34	◙	Caballete lateral	Control/Funcionalidad		I	I		I		I		I		I		I
				Engrasar y apretar si es necesario												

ES

6

No.		Componente	Controles u operaciones de mantenimiento		Pre entrega	Frecuencia										Control anual
						1°		2°		3°		4°		5°		
				km x 1.000	0	1		7		13		19		25		
				mi x 1.000	0	0.6		4.4		8.0		11.5		15.5		
35	◙	Interruptor Caballete lateral	Control/Funcionalidad		I	I		I		I		I		I		I
36	◙	Silent block corona	Control/Funcionalidad			I		I		I		I		I		
				Sustitución si está desgastado												
37	◙	Instrumentos, luces, indicadores e interruptores	Control/Funcionalidad		I	I		I		I		I		I		I
38	◙	Faro delantero	Control/Funcionalidad		I	I		I		I		I		I		I
			Regulación	A cada variaciòn de configuraciòn del vehìculo												
39	◙	Claxon	Control/Funcionalidad		I	I		I		I		I		I		I
40	◙	Batería	Control/Funcionalidad/Ricarica		I	I		I		I		I		I		I
				Reemplazar si es necesario												
41	◙	Instalación eléctrica	Control funcionalidad, roce, juego y libertad de movimiento.		I	I		I		I		I		I		I
42	◙	Interruptor encendido	Control/Funcionalidad		I	I		I		I		I		I		I
43	◙	Inyección electrónica	Lectura de la ECU / Parámetros de memoria de fallas		I	I		I		I		I		I		I

ES

6

No.		Componente	Controles u operaciones de mantenimiento		Pre entrega	Frecuencia										Control anual
						1°		2°		3°		4°		5°		
				km x 1.000	0	1		7		13		19		25		
				mi x 1.000	0	0.6		4.4		8.0		11.5		15.5		
44	◙	Sujetadores de chasis	Verifique que todas las tuercas, pernos y tornillos estén bien apretados		T	T		T		T		T		T		T
45	◙	Partes y cables sujetos a movimiento	Control/Sustitución		I	I		I		I		I		I		I
				Reemplazar si está dañado												
46	◙	Sistema ABS	Comprobar funcionalidad/fallos desde el diagnóstico		I	I		I		I		I		I		I
				Reemplazar si está dañado												
47	◙	Palanca de freno Trasero /Palanca de cambios y varillaje Palanca de cambios	Control/Funcionalidad		I	I		I		I		I		I		I
				Engrasar y apretar si es necesario												
48	◙	Reposapiés para conductor/ pasajero	Control/Funcionalidad		I	I		I		I		I		I		I
				Engrasar y apretar si es necesario												
49	◙	Electro ventilador	Control/Funcionalidad		I	I		I		I		I		I		I
50	◙	Paseo de prueba	Verifique que el vehículo esté apto para circular y pruébelo.		I	I		I		I		I		I		I

ES

6

Comprobación de las bujías

Las bujías son componentes importantes del motor; deben ser revisadas periódicamente, de preferencia por un concesionario Benelli.

El calor y los depósitos de material provocan la erosión lenta de cualquier bujía, por lo que estas deben desmontarse y revisar su funcionamiento de acuerdo con el cuadro de mantenimiento periódico y engrase.

Además, el estado de las bujías puede reflejar el estado del motor.

Compruebe que el aislamiento de porcelana que rodea al electrodo central en cada bujía tenga un color canela de tono entre medio y claro (éste es el color ideal cuando se utiliza el vehículo normalmente) y que todas las bujías tengan el mismo color. Si alguna de las bujías presenta un color claramente diferente, puede que el motor no funcione adecuadamente. No trate de diagnosticar usted mismo estas averías. En lugar de ello, haga revisar el vehículo en un concesionario Benelli.

Si una bujía presenta signos de erosión del electrodo y una acumulación excesiva de carbono u otros depósitos, debe cambiarse.

Bujía especificada:
NGK CR8E

Antes de montar una bujía, debe medir la distancia entre electrodos de la misma con una galga y ajustarla al valor especificado según sea necesario.

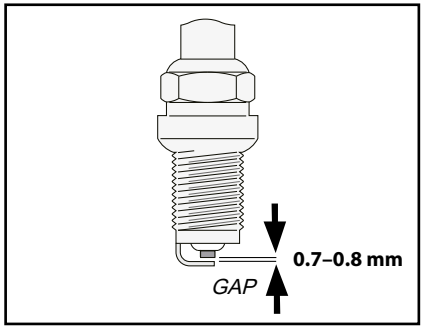

Limpie la superficie de la junta de la bujía y su superficie de contacto, y luego limpie cualquier suciedad de las roscas de la bujía.

Par de apriete:
25 / 30 N·m

NOTA

Si no se dispone de una llave dinamométrica al instalar una bujía, una buena aproximación es apretar entre 1/4 y 1/2 vuelta adicional después de apretar a mano. Sin embargo, deberá apretar la bujía al par especificado lo más rápido posible.

Canister

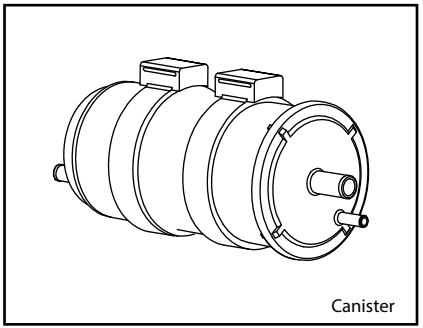

Canister

Este modelo está equipado con una bombona para evitar la descarga de vapores de gasolina a la atmósfera.
Antes de utilizar este vehículo, efectúe las comprobaciones siguientes:
Comprobar las conexiones de todos los tubos.
Comprobar si los tubos y la bombona presentan grietas o roturas. Cambiarla si está dañada.

Aceite del motor y cartucho del filtro de aceite

Compruebe siempre el nivel de aceite del motor antes de cada uso. Además de esto, se debe cambiar el aceite y el cartucho del filtro de aceite en los intervalos especificados en la tabla de mantenimiento periódico y lubricación.



Tapón de llenado de aceite del motor

Para comprobar el nivel de aceite del motor

Efectúe el control con el motor caliente. Si el motor está frío, encienda la moto para que el motor alcance su temperatura de trabajo. Apague el motor.
Coloque la moto sobre una superficie plana y espere 5 minutos.
Manteniendo la moto horizontal y con las dos ruedas en el suelo (sin usar el caballete central), controle el nivel a través de la mirilla circular del motor.
Si el nivel visualizado se encuentra entre las marcas, es correcto; si está por debajo de la marca inferior, rellene hasta restablecer el nivel correcto.

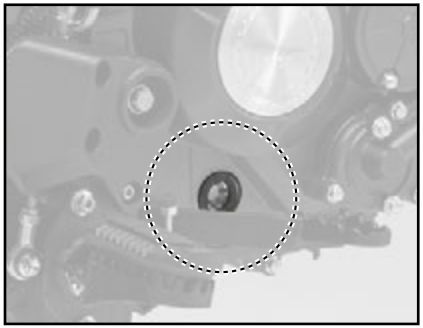

Para cambiar el aceite del motor (con o sin sustitución del cartucho del filtro de aceite)

1. Coloque le vehículo sobre una supericie plana y mántengalo recto
2. Arranque el motor, caliéntelo durante unos minutos y luego párelo.
3. Coloque un recipiente adecuado debajo del motor para recoger el aceite usado.
4. Retire el tapón de llenado de aceite del motor y el perno de drenaje con la junta para vaciar el aceite del cárter.

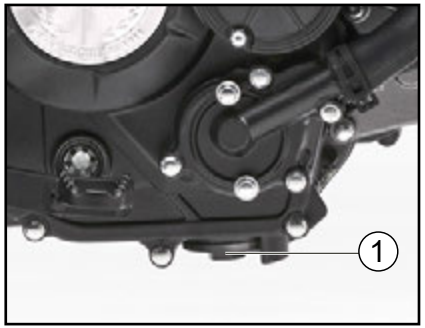

1. Tapón de drenaje del aceite del motor

NOTA

Omita los pasos 5–7 si no va a cambiar el cartucho del filtro de aceite.

5. Retire la cubierta (1) y reemplace el elemento filtrante.

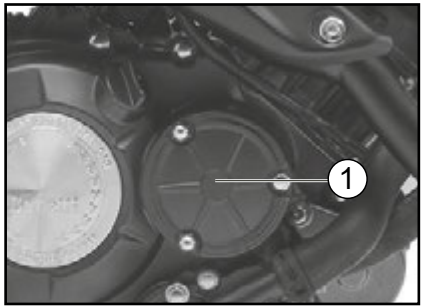

1. Filtro de aceite

NOTA

Oriente correctamente el filtro de aceite (como el anterior), de lo contrario el motor sufrirá graves daños.

6. Instale el perno de drenaje de aceite y la junta nueva, luego apriete el perno al torque especificado.

Par de apriete:
22 N·m

7. Vuelva a llenar con la cantidad especificada del aceite de motor recomendado, luego instale y apriete la tapa de llenado de aceite.

Aceite de motor recomendado:
API SN, SAE 10W-50, JASO MA / MA2
Capacidad
Cantidad total: 1.1L±0.1L
Cambio de aceite: 1L±0.1L
Con cambio de filtro de aceite:
1.05L±0.1L

NOTA

Recuerde limpiar con un trapo cualquier aceite derramado sobre las piezas después de que el motor y el sistema de escape se hayan enfriado.

ATENCIÓN

Para evitar que el embrague patine (ya que el aceite de motor también lubrica el embrague), no mezcle aditivos químicos con el aceite. No utilice aceites con la especificación diésel "CD" ni aceites de mayor calidad que la especificada. Tampoco utilice aceites con la etiqueta "ENERGY CONSERVING II" o superior. Asegúrese de que no entren partículas extrañas en el cárter.

8. Arranque el motor y déjelo al ralentí durante varios minutos para comprobar si hay fugas de aceite. Si hay fugas, apague el motor inmediatamente y busque la causa.

9. Apague el motor, espere unos minutos a que el aceite se asiente, luego revise el nivel y corríjalo si es necesario.

Líquido refrigerante

Debe comprobar el nivel de líquido refrigerante antes de cada utilización. Además, debe cambiar el líquido refrigerante según los intervalos que se especifican en el cuadro de mantenimiento periódico y engrase.

Para comprobar el nivel de líquido refrigerante

1. Coloque le vehículo sobre una superficie plana y mántengalo recto.

NOTA

El nivel de líquido refrigerante debe verificarse con el motor en frío, ya que varía con la temperatura del motor.
Verifique que el vehículo se encuentre en posición vertical para comprobar el nivel de líquido refrigerante. Si está ligeramente inclinada hacia un lado, la lectura puede resultar errónea.

2. Compruebe el nivel de líquido refrigerante en el depósito.

NOTA

El líquido refrigerante debe situarse entre las marcas de nivel máximo y mínimo.

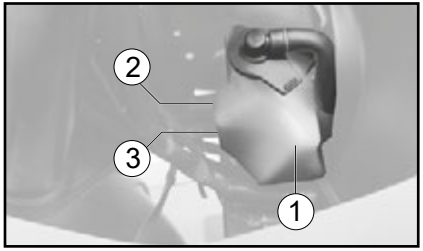

1. Depósito de líquido refrigerante
2. Marca de nivel máximo
3. Marca de nivel mínimo

3. Si el líquido refrigerante se encuentra en la marca de nivel mínimo o por debajo de la misma, extraiga el tapón del depósito.

Para cambiar el refrigerante

Para realizar esta operación, dirigirse a un centro autorizado Benelli.

Filtro de aire

Se debe cambiar el filtro de aire según los intervalos que se especifican en el cuadro de mantenimiento periódico y engrase.
Haga cambiar el filtro de aire en un concesionario Benelli.

Comprobación del ralentí del motor

Compruebe el ralentí del motor y, si es necesario, solicite que lo corrijan en un concesionario Benelli.

Ralentí del motor:
1600-1800 r/min

Comprobación del juego libre del puño del acelerador

Mida el juego del puño del acelerador como se muestra.

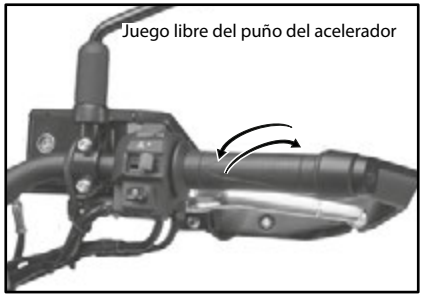

Juego del puño del acelerador:
3.0 - 5.0 mm

Compruebe periódicamente el juego libre del puño del acelerador y, si es necesario, hágalo ajustar en un concesionario Benelli.

Holgura de la válvula

La holgura de la válvula se altera con el uso y, como consecuencia de ello, se desajusta la mezcla de aire y gasolina y/o el motor produce ruidos.
Para evitarlo, un concesionario Benelli debe ajustar la holgura de la válvula según los intervalos que se especifican en el cuadro de mantenimiento periódico y engrase.

Neumáticos

Los neumáticos son el único contacto entre el vehículo y la carretera. La seguridad en todas las condiciones de conducción depende de un área relativamente pequeña de contacto con la carretera. Por tanto, es fundamental mantener los neumáticos en buen estado en todo momento y cambiarlos por los neumáticos especificados en el momento adecuado.

Presión de aire de los neumáticos
Debe comprobar la presión de aire de los neumáticos antes de cada utilización y, si es necesario, ajustarla.

ADVERTENCIA

La utilización de este vehículo con una presión incorrecta de los neumáticos puede provocar la pérdida de control, con la consecuencia de daños personales graves o un accidente mortal.
La presión de los neumáticos debe comprobarse y ajustarse con los neumáticos en frío (es decir, cuando la temperatura de los neumáticos sea igual a la temperatura ambiente).
La presión de los neumáticos debe ajustarse en función de la velocidad, el peso total del conductor, el pasajero, el equipaje y los accesorios homologados para este modelo.

Presión de aire de los neumáticos (medida con los neumáticos en frío):

Parte delantera
2.2 bar
Trasero:
2.4 bar

Carga máxima*BKX 125 / BKX 125 S:
186 / 188 kg

* Peso total del conductor, el pasajero, el equipaje y los accesorios

ADVERTENCIA

No sobrecargue nunca el vehículo. La utilización de un vehículo sobrecargado puede ocasionar un accidente.

ES

6

Revisión de los neumáticos

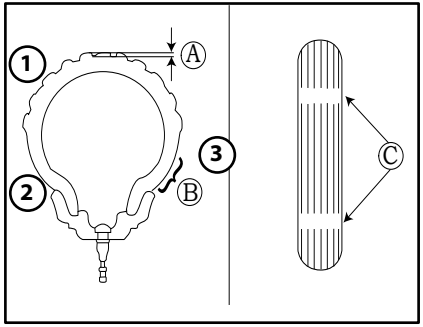

1. Profundidad del dibujo del neumático
2. Flanco del neumático
3. Testigo de desgaste

Debe comprobar los neumáticos antes de cada utilización. Si la profundidad del dibujo del neumático en alcanza el límite especificado, si hay un clavo o fragmentos de cristal en el neumático o si el flanco está agrietado, haga cambiar el neumático inmediatamente en un concesionario Benelli.

Profundidad mínima del dibujo del neumático (delantero y trasero):
1.6 mm

NOTA

Los límites de la profundidad del dibujo pueden variar de un país a otro.
Cumpla siempre los reglamentos locales.

ADVERTENCIA

Si los neumáticos están excesivamente gastados, hágalos cambiar en un concesionario Benelli. Además de ser ilegal, el uso del vehículo con unos neumáticos excesivamente gastados reduce la estabilidad y puede provocar la pérdida del control.
La sustitución de toda pieza relacionada con las ruedas y los frenos, incluidos los neumáticos, debe confiarse a un concesionario Benelli que dispone de los conocimientos y experiencia profesional necesarios para ello.
Conduzca a velocidades moderadas después de cambiar un neumático, ya que la superficie de éste debe "rodarse" para desarrollar sus características óptimas.

Los neumáticos envejecen, aunque no se hayan utilizado o solo se hayan utilizado ocasionalmente. Las grietas en el dibujo del neumático y en la goma del flanco, a veces acompañadas de deformación de la

carcasa, son una prueba de envejecimiento. Especialistas en neumáticos deberán comprobar los neumáticos viejos y envejecidos para determinar su idoneidad para uso futuro.

ADVERTENCIA

Los neumáticos delantero y trasero deben ser de la misma marca y diseño; de lo contrario, las características de manejabilidad de la motocicleta pueden ser diferentes, lo que podría ocasionar un accidente.
Verifique siempre que los tapones de las válvulas estén bien colocados a fin de evitar fugas de aire.

Llantas BKX 125 :
Delantero:
90/90 - 19 M/C

Trasero:
120/90 - 17 M/C

Llantas BKX 125S :
Delantero:
100/80 - 17 M/C

Trasero:
130/70 - 17 M/C

ADVERTENCIA

Utilice únicamente los neumáticos de recambio especificados.
Hasta que no hayan sido "rodados", la adherencia de los neumáticos nuevos puede serrelativamente baja sobre ciertas superficies. Por lo tanto, después de montar un neumático nuevo, antes de conducir a velocidades muy altas es aconsejable practicar una conducción moderada con velocidades de aproximadamente 100 km.
Antes de conducir a velocidad alta es necesario que los neumáticos se hayan calentado.
Ajuste siempre la presión de aire de los neumáticos en función de las condiciones de utilización.

Ajuste del juego libre de la maneta de embrague

Mida el juego de la maneta de embrague como se muestra.

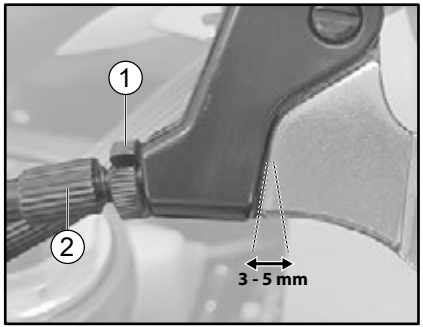

1. Abrazadera del embrague
2. Tornillo embrague

Controle periódicamente la holgura de la maneta del embrague y ajústela como se indica a continuación, si fuese necesario.

1) Afloje contemporáneamente la abrazadera del embrague y el tornillo del embrague en el cable.
2) Para aumentar la holgura de la maneta del embrague, gire el tornillo del embrague en sentido horario (estando sentados en la moto). Para reducir la holgura de la maneta del embrague, gire el tornillo del embrague en sentido antihorario (estan-

do sentados en la moto).
3) Una vez terminado el ajuste, apriete la abrazadera del embrague.

NOTA

Si con el procedimiento descrito no consigue obtener el juego libre especificado o si el embrague no funciona correctamente, haga revisar el mecanismo interno del embrague en un concesionario Benelli.

Comprobación del juego libre de la maneta del freno

No debe existir ningún juego en el extremo de la maneta del freno. Si hay juego, haga revisar el sistema de frenos en un concesionario Benelli.

ADVERTENCIA

Un tacto blando o esponjoso de la maneta del freno puede indicar la presencia de aire en el sistema hidráulico. Si hay aire en el sistema hidráulico hágalo purgar en un concesionario Benelli antes de utilizar el vehículo. La presencia de aire en el sistema hidráulico reducirá las prestaciones del freno, lo cual puede provocar la pérdida de control y ser causa de accidente.

Interruptores de la luz de freno

La luz de freno trasero, que se activa con el pedal y la maneta de freno, se encende justo antes de que la frenada tenga efecto. Si es preciso, solicite a un concesionario Benelli que ajuste los interruptores de la luz de freno.

Comprobación de las pastillas de freno delantero y trasero

Debe comprobar el desgaste de las pastillas de freno delantero y trasero según los intervalos que se especifican en el cuadro de mantenimiento periódico y engrase.

Pastillas de freno delantero

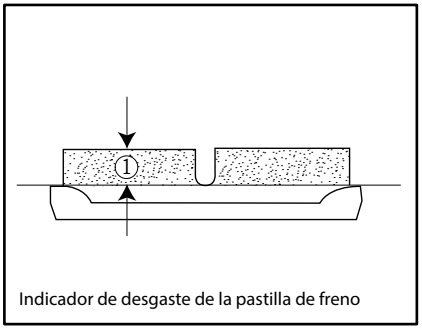

Indicador de desgaste de la pastilla de freno

Cada pastilla de freno delantero dispone de indicadores de desgaste que le permiten comprobar el desgaste sin necesidad de desmontar el freno. Para comprobar el desgaste de la pastilla de freno, observe la posición de los indicadores de desgaste mientras aplica el freno. Si una pastilla de freno se ha desgastado hasta el punto en que un indicador de desgaste casi toca el disco de freno, solicite a un concesionario Benelli que cambie el conjunto de las pastillas de freno.

Pastillas de freno trasero

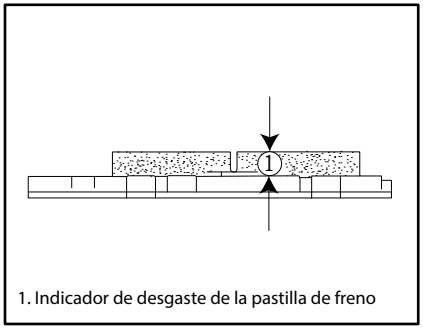

1. Indicador de desgaste de la pastilla de freno

Cada pastilla de freno trasero dispone de ranuras indicadoras de desgaste que le permiten comprobar el desgaste de la pastilla sin necesidad de desmontar el freno. Para comprobar el desgaste de la pastilla de freno, observe las ranuras indicadoras

de desgaste. Si una pastilla de freno se ha desgastado hasta el punto en que la ranura indicadora de desgaste casi aparece, solicite a un concesionario Benelli que cambie el conjunto de las pastillas de freno.

Comprobación del líquido de freno

Antes de utilizar el vehículo, verifique que el líquido de frenos se encuentre por encima de la marca de nivel mínimo. Compruebe el nivel del líquido de frenos con respecto a la parte superior del nivel del depósito. Añada líquido de frenos si es necesario.

Freno delantero



Deposito de freno delantero

Freno trasero



Deposito de freno trasero

Líquido de frenos especificado:
DOT 4

ADVERTENCIA

Un mantenimiento inadecuado puede mermar la capacidad de frenada. Observe las precauciones siguientes:
Si el líquido de frenos es insuficiente, puede penetrar aire en el sistema y reducirse la capacidad de frenada.
Limpie el tapón de llenado antes de extraerlo. Utilice únicamente líquido de frenos DOT 4 procedente de un recipiente precintado.
Utilice únicamente el líquido de frenos especificado; de lo contrario pueden deteriorarse las juntas de goma y producirse fugas. Añada el mismo tipo de líquido de freno. Si se añade un líquido de frenos distinto a DOT 4 puede producirse una reacción química perjudicial.
Evite que penetre agua o polvo en el depósito cuando añada líquido. El agua disminuye significativamente el punto de ebullición del líquido y puede provocar una obstrucción por vapor, mientras que la suciedad puede atascar las válvulas de la unidad hidráulica del sistema ABS.

ATENCIÓN

El líquido de frenos puede dañar las superficies pintadas o las piezas de plástico. Elimine siempre inmediatamente el líquido que se haya derramado.

A medida que las pastillas de freno se desgastan, es normal que el nivel de líquido de freno disminuya de forma gradual. Un nivel bajo de líquido de frenos puede ser indicativo del desgaste de las pastillas o de una fuga en el sistema; por tanto, debe comprobar si las pastillas de freno están desgastadas o si hay una fuga en el sistema de frenos. Si el nivel de líquido de frenos disminuye de forma repentina, solicite a un concesionario Benelli que averigüe la causa antes de seguir utilizando el vehículo.

Cambio del líquido de frenos

Solicite a un concesionario Benelli que cambie el líquido de freno según los intervalos que se especifican en el cuadro de mantenimiento periódico y engrase.

Cadena de transmisión

Debe comprobar el juego de la cadena de transmisión antes de cada utilización y ajustarlo si es preciso.

Para comprobar el juego de la cadena de transmisión

1. Tras haber parado el motor, coloque el vehículo sobre el caballete trasero, en un plano horizontal y en punto muerto.
2. Mida el juego de la cadena de transmisión como se muestra.

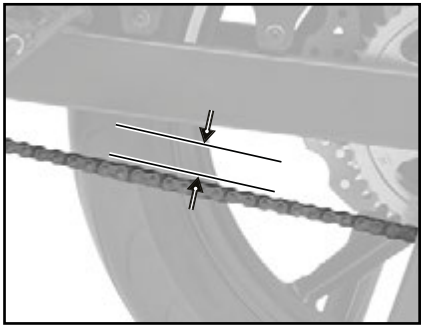

Juego de la cadena de transmisión:
28 - 35 mm

3. Después de mover el vehículo hacia adelante se producen en otras partes del juego libre de la cadena: tiene que ser constante.
4. Si el juego de la cadena de transmisión es incorrecto, ajústelo del modo siguiente.

ATENCIÓN

Usar la motocicleta con la cadena en mal estado, mal regulada, puede causar accidentes.
Si notase cualquier anomalía en el funcionamiento de la cadena, como ruidos sospechosos o un aspecto demasiado suelto, vaya inmediatamente a un taller autorizado Benelli.
Si sospecha un grave mal funcionamiento de la cadena, pare inmediatamente el motor y llame el taller autorizado Benelli más cercano.

Para ajustar el juego de la cadena de transmisión

1. Afloje la tuerca del perno de la rueda y la contratuerca en ambos lados de la horquilla.
2. Para tensar la cadena de transmisión, gire en sentido horario el tornillo de regulación de la tensión de la cadena en ambos lados de la horquilla
3. Para aflojar la cadena de transmisión, gire en sentido antihorario el tornillo de regulación de la tensión de la cadena en ambos lados de la horquilla y empuje la rueda hacia adelante.

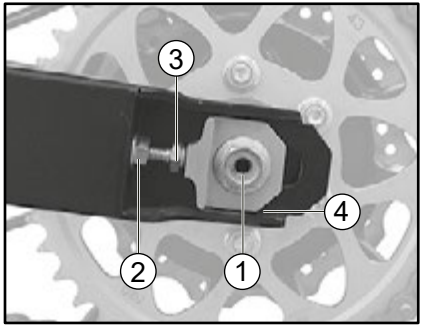

1. Tuerca del eje
2. Contratuerca
3. Perno de ajuste del juego de la cadena de transmisión
4. Distancia

ATENCIÓN

Un tensión incorrecta de la cadena de transmisión sobrecarga el motor, así como otras partes vitales de la motoci-

cleta, y puede provocar que la cadena patine o se rompa.
Para impedir que esto suceda, mantenga la tensión de la cadena de transmisión dentro de los límites especificados. Asegúrese de que la distancia entre los ajustadores sea igual en los lados izquierdo y derecho del basculante.

4. Apriete la tuerca del perno de la rueda manteniendo las correderas apoyadas sobre los vástagos, y luego las contratuercas.

Pares de apriete:
Tuerca del eje:
100 N · m

Limpieza y engrase de la cadena de transmisión
La cadena de transmisión debe limpiarse y engrasarse según los intervalos especificados en el cuadro de mantenimiento periódico y engrase, ya que de lo contrario se desgastará rápidamente, especialmente si hay mucha humedad o polvo en el ambiente. Realice el mantenimiento de la cadena de transmisión del modo siguiente.

ATENCIÓN

La cadena de transmisión se debe engrasar después de lavar la motocicleta o utilizarla bajo lluvia o en zonas mojadas.

1. Limpiar la cadena de transmisión con productos específicos y adecuados.

ATENCIÓN

Para evitar que las juntas tóricas se estropeen, no limpie la cadena de transmisión con limpiadores de vapor, de alta presión o disolventes inadecuados.

2. Seque la cadena de transmisión.
3. Engrase bien la cadena de transmisión con un lubricante especial para juntas tóricas.

ATENCIÓN

No utilice para la cadena de transmisión aceite de motor ni ningún otro lubricante, ya que pueden contener sustancias potencialmente dañinas para las juntas tóricas.

Comprobación y engrase de los cables
Antes de cada utilización debe comprobar el funcionamiento y el estado de todos los cables de control, así como engrasar los cables y sus extremos si es necesario.
Si un cable está dañado o no se mueve con suavidad, hágalo revisar o cambiar por un concesionario Benelli.

ADVERTENCIA

Si se daña el alojamiento exterior de los cables, es posible que se origine óxido en el interior y que se causen interferencias con el movimiento del cable.
Cambie los cables dañados lo antes posible para evitar situaciones que no sean seguras

Comprobación y engrase del puño del acelerador y el cable
Antes de cada utilización se debe comprobar el funcionamiento del puño del acelerador.
Asimismo, se debe engrasar los cables en un concesionario Benelli según los intervalos especificados en el cuadro de mantenimiento periódico.
Los cables del acelerador está provisto de una cubierta de goma. Verifique que la cubierta esté bien colocada.

Aunque esté bien colocada, la cubierta no protege por completo el cable contra la penetración de agua. Por tanto, evite echar agua directamente sobre la cubierta o los cables cuando lave el vehículo.
Si la cubierta del cable se ensucia, límpiela con un trapo húmedo.

Comprobación y engrase de los pedales de freno y cambio

Cada vez que conduzca, compruebe antes el funcionamiento de los pedales de freno y cambio y engrase los pivotes de los pedales si es necesario.

Lubricante recomendado:
Grasa de jabón de litio

Comprobación y engrase de las manetas de freno y embrague

Antes de cada utilización debe verificar el funcionamiento de las manetas de freno y embrague y engrasar los pivotes de las mismas si es necesario.

Lubricantes recomendados:
Maneta de freno:
Grasa de silicona
Maneta de embrague:
Grasa de silicona

Verificación y engrase del caballete lateral

Antes de cada utilización debe comprobar el funcionamiento del caballete lateral y engrasar los pivotes y las superficies de contacto metal-metal según sea necesario.

NOTA

El interruptor incorporado en el caballete lateral forma parte del sistema de interrupción del circuito de encendido el cual interrumpe el arranque en determinadas situaciones.

ADVERTENCIA

No se debe utilizar el vehículo con el caballete lateral bajado, o si no se puede subir correctamente (o bien si no permanece subido), de lo contrario el caballete lateral podría tocar el suelo y distraer el piloto con la consiguiente posibilidad de perder el control del medio. El sistema de interrupción del circuito de encendido ha sido diseñado para que el piloto esté obligado a levantar el caballete lateral antes de poner en marcha el medio.

Comprobación de la horquilla delantera

Debe comprobar el el funcionamiento de la horquilla delantera del modo siguiente y según los intervalos especificados en el cuadro de mantenimiento periódico y engrase.

Para comprobar el estado

Compruebe si los tubos interiores presentan rasgaduras, daños y fugas excesivas de aceite.

Para verificar el funcionamiento

1. Coloque le vehículo sobre una supericie plana y mántengalo recto.

ADVERTENCIA

Para evitar daños personales, apoye firmemente el vehículo de forma que no exista riesgo de que se caiga.
2. Mientras aplica el freno delantero, empuje el manillar hacia abajo con fuerza varias veces para comprobar si la horquilla delantera se comprime y se extiende con suavidad.

ATENCIÓN

Si observa cualquier daño en la horquilla delantera o ésta no funciona con suavidad, hágala revisar o reparar en un concesionario Benelli.

Comprobación de la dirección

Los cojinetes de la dirección desgastados o sueltos pueden constituir un peligro. Por tanto, debe comprobar el funcionamiento de la dirección del modo siguiente y según los intervalos especificados en el cuadro de mantenimiento periódico y engrase.

1. Coloque le vehículo sobre una supericie plana y mántengalo recto.

ADVERTENCIA

Para evitar daños personales, apoye firmemente el vehículo de forma que no exista riesgo de que se caiga.

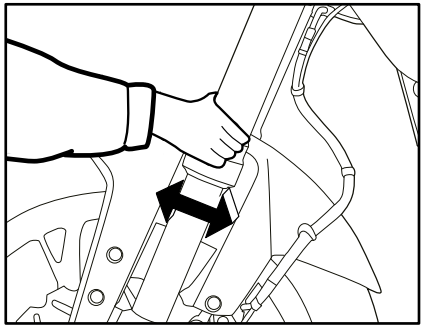

2. Sujete los extremos inferiores de las barras de la horquilla delantera e intente moverlos hacia adelante y hacia atrás. Si observa cualquier juego, solicite a un concesionario Benelli que revise o repare la dirección.

Comprobación de los cojinetes de las ruedas

Debe comprobar los cojinetes de las ruedas delantera y trasera según los intervalos que se especifican en el cuadro de mantenimiento periódico y engrase.
Si el cubo de la rueda se mueve o si no gira con suavidad, solicite a un concesionario Benelli que revise los cojinetes de la rueda.

Batería

La batería se encuentra debajo del asiento. (Véase la página 3-15).
Este modelo está equipado con una batería VRLA (plomo-ácido regulada por válvulas). No es necesario comprobar el electrólito ni añadir agua destilada. No obstante, se deben comprobar las conexiones de los cables y apretarlas si es preciso.

ADVERTENCIA

El electrólito es tóxico y peligroso, ya que contiene ácido sulfúrico que provoca graves quemaduras. Evite todo contacto con la piel, los ojos o la ropa y protéjase siempre los ojos cuando trabaje cerca de una batería. En caso de contacto, administre los PRIMEROS AUXILIOS siguientes.
EXTERNO: Lavar con agua abu dante.
INTERNO: Llamar inmediatamente a un médico.
OJOS: Enjuagar con agua dura te 15 minutos y llamar inmediatamente a un médico.
Las baterías producen hidrógeno explosivo. Por lo tanto, mantenga las chispas, llamas, cigarrillos, etc., alejados de la batería y asegúrese de que la ventilación sea suficiente cuando la cargue en un espacio cerrado.
MANTENGA ÉSTA Y CUALQUIER OTRA BATERÍA FUERA DEL ALCANCE DE LOS NIÑOS.

Para cargar la batería
Lleve la batería a un concesionario Benelli lo antes posible para cargarla si le parece que está descargada. Tenga en cuenta que la batería tiene tendencia a descargarse más rápidamente si el vehículo está equipado con accesorios eléctricos opcionales.

ATENCIÓN

Para cargar una batería VRLA (plomo-ácido regulada por válvulas) es necesario un cargador especial (de tensión constante). El uso de un cargador convencional dañará la batería.

Almacenamiento de la batería
1. Si no va a utilizar el vehículo durante más de un mes, desmonte la batería, cárguela completamente y guárdela en un lugar fresco y seco.

Para retirar la batería

ATENCIÓN

Al retirar la batería, asegúrese de que la llave esté girada a la posición "⊠".

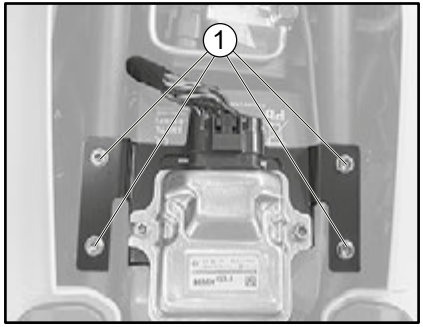

1. Retire el sillín consultando el capítulo "SILLÍN".
2. Retire los tornillos (1) del soporte de la unidad de control para acceder a la batería.
3. Desconecte primero el cable negativo y luego el positivo.

Instalación de batería
Para instalar la batería, proceda en el orden inverso al de extracción.

Cambio de fusibles
Las caja de fusibles y los fusibles individuales están situados debajo del asiento del pasajero. Para acceder a la caja de fusibles y al fusible principal retire el asiento del pasajero.
Si un fusible está fundido, cámbielo del modo siguiente.
1. Gire la llave a la posición "⊠" y desactive el circuito eléctrico en cuestión.
2. Extraiga el fusible fundido e instale uno nuevo del amperaje especificado.

⚠ ADVERTENCIA

Para evitar una avería grave del sistema eléctrico y posiblemente un incendio, no utili ce un fusible con un amperaje superior al recomendado.

3. Gire la llave a la posición "○" y active el circuito eléctrico en cuestión para comprobar que el dispositivo funcione.
4. Si el fusible se funde de nuevo inmediatamente, solicite a un concesionario Benelli que revise el sistema eléctrico.

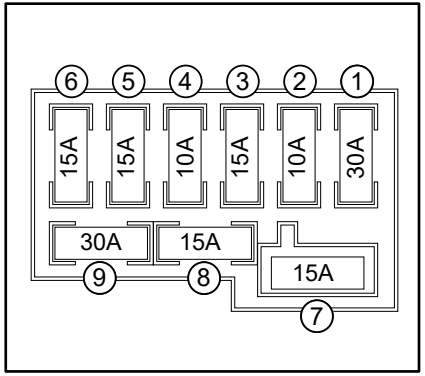

1. Main
2. Power Lock
3. ECU
4. ABS
5. Fan
6. Pump
7 / 8 / 9. Spare

Luz de freno/piloto trasero y interruptor de intermitencia

Este modelo está provisto de una luz de freno/piloto trasero y luz de intermitencia de tipo LED.
Si la luz de freno/piloto trasero y de intermitencia no sea enciendeno, hágala revisar en un concesionario Benelli.

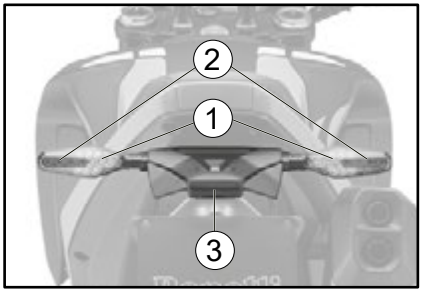

1. Luz de freno/piloto trasero
2. Interruptor de intermitencia
3. Luz de la matrícula

Luces de posición

Este modelo està provisto de una luz de posiciòn de tipo LED.
Si una luz de posiciòn no se enciende, hàgala revisar en un concesionario Benelli.



Luces de posición

ES

6

Identificación de averías

Aunque las motocicletas Benelli son objeto de una minuciosa revisión antes de salir de fábrica, pueden surgir problemas durante su utilización. Cualquier problema en los sistemas de combustible, compresión o encendido, por ejemplo, puede dificultar el arranque y provocar una disminución de la potencia.

Los siguientes cuadros de identificación de averías constituyen un procedimiento rápido y fácil para que usted mismo compruebe esos sistemas vitales. No obstante, si es necesario realizar cualquier reparación de la motocicleta, llévela a un concesionario Benelli cuyos técnicos cualificados disponen de las herramientas, experiencia y conocimientos necesarios para reparar correctamente la motocicleta.

Utilice únicamente repuestos originales Benelli.

Las imitaciones pueden parecerse a los repuestos originales Benelli pero a menudo son de inferior calidad, menos duraderos y pueden ocasionar costosas facturas de reparación.

Cuadros de identificación de averías

Problemas de arranque o reducción de las prestaciones del motor.

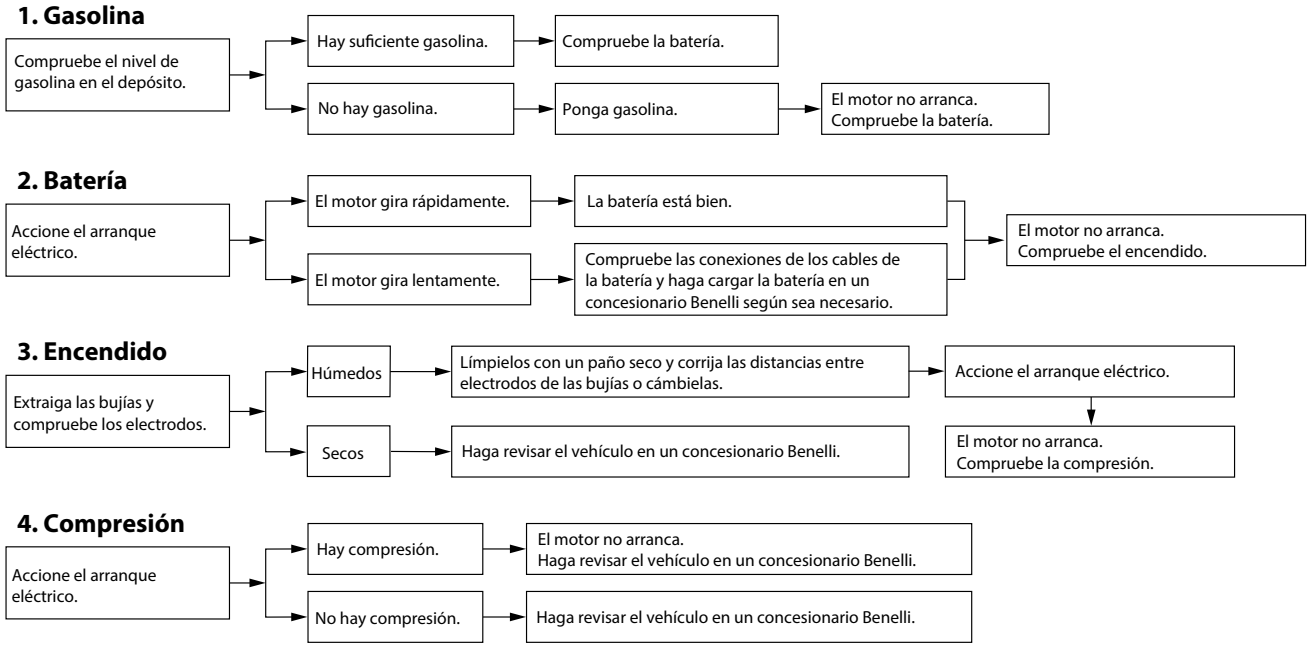

ES

6

Sobrecalentamiento del motor

ADVERTENCIA

No quite el tapón del radiador cuando el motor y el radiador estén calientes. Puede salir un chorro a presión de líquido y vapor calientes y provocar graves lesiones. Espere hasta que se haya enfriado el motor.
Coloque un trapo grueso, como una toalla, sobre él; luego gire lentamente el tapón en el sentido contrario al de las agujas del reloj hasta el tope para que se libere toda la presión residual. Cuando deje de oírse el silbido, presione el tapón hacia abajo mientras lo gira en el sentido contrario al de las agujas del reloj y luego extráigalo.

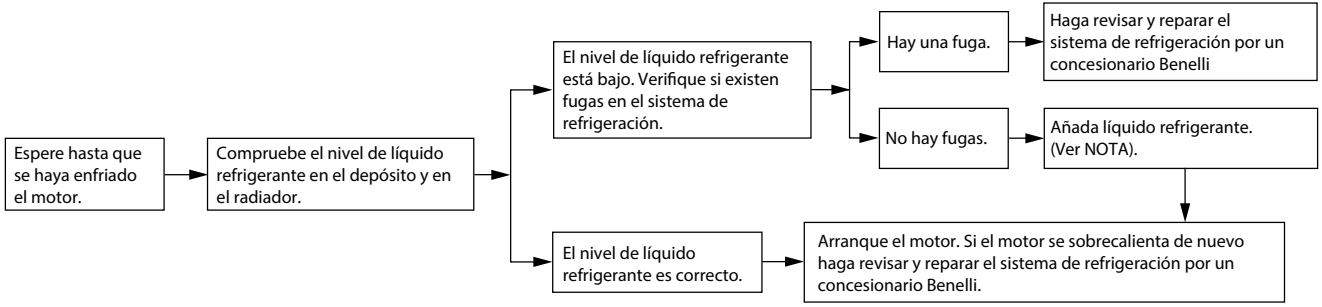

NOTA

Si no dispone de líquido refrigerante, puede utilizar agua del grifo en su lugar de forma provisional, siempre que la cambie por el líquido refrigerante recomendado lo antes posible.

Precaución relativa al color mate

ATENCIÓN

Algunos modelos están provistos de piezas acabadas en colores mate. Antes de limpiar el vehículo, pregunte en un concesionario Benelli qué productos se pueden utilizar. Si utiliza un cepillo, productos químicos o detergentes fuertes para limpiar estas piezas rayará o dañará la superficie. Asimismo, evite aplicar cera a las piezas con acabado en color mate.

Cuidados

Si bien el diseño abierto de una motocicleta revela el atractivo de la tecnología, también la hace más vulnerable. El óxido y la corrosión pueden desarrollarse incluso cuando se utilizan componentes de alta tecnología.
Un tubo de escape oxidado puede pasar desapercibido en un coche, pero afea el aspecto general de una motocicleta. El cuidado frecuente y adecuado no sólo se ajusta a los términos de la garantía, sino que además mantiene la buena imagen de la motocicleta, prolonga su vida útil y optimiza sus prestaciones.

Antes de limpiarlo

1. Cubra la salida del silenciador con una bolsa de plástico cuando el motor se haya enfriado.
2. Verifique que todas las tapas y cubiertas, así como todos los acopladores y conectores eléctricos, incluidas las tapas de bujía, estén bien apretados.
3. Elimine la suciedad incrustada, como pueden ser los restos de aceite quemado sobre el cárter, con un desengrasador y un cepillo, pero no aplique nunca tales productos sobre los obturadores, las juntas, los piñones, la cadena de transmisión y los ejes de las ruedas. Enjuague siempre la suciedad y el desengrasador con agua.

Limpieza

ATENCIÓN

No utilice limpiadores de ruedas con alto contenido de ácido, especialmente para las ruedas de radios. Si utiliza tales productos para la suciedad difícil de eliminar, no deje el limpiador sobre la zona afectada durante más tiempo del que figure en las instrucciones. Asimismo, enjuague completamente la zona con agua, séquela inmediatamente y a continuación aplique un protector en aerosol contra la corrosión.
Una limpieza inadecuada puede dañar las partes de plástico (como los carenados, paneles, parabrisas, la óptica del faro o del indicador, etc.) y los silenciadores. Para limpiar el plástico utilice únicamente un trapo suave y limpio o una esponja y agua. No obstante, si las piezas de plástico no quedan bien limpias con agua, se puede diluir en ella un detergente suave. Se debe eliminar con agua abundante todo residuo de detergente, pues este resulta perjudicial para las piezas de plástico.
No utilice productos químicos fuertes para las piezas de plástico. Evite utilizar trapos o esponjas que hayan estado en contacto con productos de limpieza fuertes o abrasivos, disolventes o diluyentes, combustible (gasolina), desoxidantes o antioxidantes, líquido de frenos, anticongelante o electrólito.
No utilice aparatos de lavado a presión o limpiadores al vapor, ya que puede penetrar agua y deteriorar las zonas siguientes: juntas (de cojinetes de ruedas y basculantes, horquilla y frenos), componentes eléctricos (acopladores, conectores, instrumentos interruptores y luces), tubos respiraderos y de ventilación.
Motocicletas provistas de parabrisas: No utilice limpiadores fuertes o esponjas duras, ya que pueden deslucir o rayar. Algunos productos de limpieza para plásticos pueden dejar rayas sobre el parabrisas. Pruebe el producto sobre un pequeña parte oculta del parabrisas para asegurarse de que no deja marcas. Si se raya el parabrisas, utilice un

pulimento de calidad para plásticos después de lavarlo.

Después de una utilización normal
Elimine la suciedad con agua tibia, un detergente suave y una esponja blanda y limpia, aclarando luego completamente con agua limpia. Utilice un cepillo de dientes o de botellas para limpiar los lugares de difícil acceso. La suciedad incrustada y los insectos se eliminarán más fácilmente si se cubre la zona con un trapo húmedo durante unos minutos antes de limpiarla.

Después de conducir con lluvia, junto al mar o en calles donde se haya esparcido sal
La sal marina o la sal que se esparce en las calles durante el invierno resultan sumamente corrosivas en combinación con el agua; observe el procedimiento siguiente cada vez que conduzca con lluvia, junto al mar o en calles donde se haya esparcido sal.

NOTA

La sal esparcida en las calles durante el invierno puede permanecer hasta bien entrada la primavera.

1. Lave la motocicleta con agua fría y un detergente suave cuando el motor se haya enfriado.

ATENCIÓN

No utilice agua caliente, ya que incrementa la acción corrosiva de la sal.

2. Aplique un aerosol anticorrosión a todas las superficies de metal, incluidas las superficies cromadas y chapadas con níquel, para prevenir la corrosión.

Después de la limpieza
1. Seque la motocicleta con una gamuza o un trapo absorbente.
2. Seque inmediatamente la cadena de transmisión para evitar que se oxide.
3. Utilice un abrillantador de cromo para dar brillo a las piezas de cromo, aluminio y acero inoxidable, incluido el sistema de escape. (Con el abrillantador puede incluso eliminarse la decoloración térmica de los sistemas de escape de acero inoxidable).
4. Se recomienda aplicar un aerosol anticorrosión a todas las superficies de metal, incluidas las superficies cromadas y chapadas con níquel, para prevenir la corrosión.
5. Utilice aceite en aerosol como limpiador universal para eliminar todo resto de suciedad.
6. Retoque los pequeños daños en la pintura provocados por piedras, etc.
7. Aplique cera a todas las superficies pintadas.
8. Deje que la motocicleta se seque por completo antes de guardarla o cubrirla.

ADVERTENCIA

La presencia de contaminantes en los frenos o en los neumáticos puede provocar la pérdida de control.
Verifique que no haya aceite o cera en los frenos o en los neumáticos.
Si es preciso, limpie los discos y los forros de freno con un limpiador normal de discos de freno o acetona, y lave los neumáticos con agua tibia y un detergente suave. Antes de conducir a velocidades altas, pruebe la capacidad de frenado y el comportamiento en curvas de la motocicleta.

ATENCIÓN

Aplique aceite en aerosol y cera de forma moderada, eliminando los excesos.
No aplique nunca aceite o cera sobre piezas de goma o de plástico; trátelas con un producto adecuado para su mantenimiento.
Evite el uso de compuestos abrillantadores abrasivos que pueden desgastar la pintura.

NOTA

Solicite consejo a un concesionario Benelli acerca de los productos que puede utilizar.
Con el lavado, la lluvia o los climas húmedos la óptica del faro se puede empañar. Encender el faro durante un breve periodo ayudará a eliminar la humedad de la óptica.

Almacenamiento

Periodo corto
Guarde siempre la motocicleta en un lugar fresco y seco y, si es preciso, protéjala contra el polvo con una funda porosa. Verifique que el motor y el sistema de escape estén fríos antes de cubrir la motocicleta.

ATENCIÓN

Si guarda la motocicleta en un lugar mal ventilado o la cubre con una lona cuando todavía esté mojada, el agua y la humedad penetrarán en su interior y se oxidará.
Para prevenir la corrosión, evite sótanos húmedos, establos (por la presencia de amoníaco) y lugares en los que se almacenen productos químicos fuertes.

Periodo largo
Antes de guardar la motocicleta durante varios meses:
Observe todas las instrucciones que se facilitan en el apartado "Cuidados" de este capítulo.
Llene el depósito de gasolina y añada estabilizador de gasolina (si dispone de él) para evitar que el depósito se oxide y la gasolina se deteriore.
Observe los pasos siguientes para proteger los cilindros, los aros del pistón, etc. contra la corrosión.
Desmonte las tapas de las bujías y las bujías.
Vierta una cucharada de las de té de aceite de motor por cada uno de los orificios de las bujías.
Monte las tapas de las bujías en las bujías y seguidamente coloque estas sobre la culata para que los electrodos queden en contacto con masa. (Ello limitará las chispas durante el paso siguiente).
Haga girar varias veces el motor con el arranque eléctrico. (Así se cubrirán las paredes del cilindro con aceite).

ADVERTENCIA

Para evitar daños o lesiones por chispas, conecte a masa los electrodos de la bujía cuando haga girar el motor

Desmonte las tapas de bujía de las bujías y monte estas y sus tapas.
Engrase todos los cables de control y los puntos de pivote de las palancas y pedales, así como el caballete central/ lateral.
Compruebe y, si es preciso, corrija la presión de aire de los neumáticos y luego suspenda la motocicleta en el aire de manera que las llantas no toquen el suelo. Alternativamente, gire un poco las ruedas cada mes para evitar que los neumáticos se degraden en un punto.
Cubra la salida del silenciador con una bolsa de plástico para evitar que penetre humedad.
Desmonte la batería y cárguela completamente. Guárdela en un lugar fresco y seco y cárguela una vez al mes. No guarde la batería en un lugar excesivamente frío o caliente.

NOTA

Efectúe todas las reparaciones necesarias antes de guardar la motocicleta.

Especificaciones

DIMENSIONES	BKX 125 / BKX 125 S
Longitud total	2090 mm / 2010 mm
Anchura total	910 mm
Altura total	1210 mm / 1135 mm
Distancia entre ejes	1430 mm / 1390 mm
Altura del asiento	855 mm / 820 mm

PESOS	
Peso en orden de marcha	144 kg / 142 kg
Carga máxima	186 kg / 188 kg

MOTOR	BKX 125 / BKX 125 S
Ciclo de combustión	4 tempi
Sistema de refrigeración	Refrigerado por líquido
Sistema de de válvulas	SOHC
Disposición de cilindros	---
Número de cilindros	Cilindro único
Cilindrata	125 cc
Calibre x Carrera	ø54,0 x 54,5 mm
Relación de compresión	12,0:1
Potencia máxima	11,0 kW (15,0 Cv) @ 9500 rpm
Par máximo	12,1 Nm (1,2 kgm) @ 7000 rpm
Sistema de arranque	Arranque eléctrico
Sistema de lubricación	Lubricación por chapoteo a presión
Aceite de motor recomendada	API SN, SAE 10W-50, JASO MA / MA2

Cantidad de aceite de motor	1.05 L±0.1 L (con cambio de filtro de aceite) 1 L±0.1 L (sin sustitución filtro de aceite)
Cantidad Líquido refrigerante	1,0 ± 0,1 L
Filtro de aire	Elemento filtro de papel
Combustible recomendado	Gasolina sin plomo (gasohol - que contiene etanol hasta un 10% en volumen (E5 - E10)
Capacidad del depósito de combustible	12 L ± 0.5L
Cantidad de reserva de combustible	1.5 L
Aprobación	EURO 5+
Consumo de combustible	2,3 l/100km
Emisiones de CO^2	53 g/km
Bujía(s)	NGK CR8E
Distancia entre electrodos de la bujía	0.7–0.8 mm
Embrague	En un baño de aceite
Transmisión final	Cadena
Tipo de transmisión	6 velocidad

CHASIS	BKX 125 / BKX 125 S
Tipo de bastidor	Estructura de tubo de acero
Neumático delantero	90/90 - 19 M/C / 100/80 - 17 M/C
Neumático trasero	120/90 - 17 M/C / 130/70 - 17 M/C
Presión neumáticos delanteros	2.2 bar
Presión neumáticos traseros	2.4 bar
Rueda delantera	Con radios y buje / Aleación de aluminio
Tamaño llanta	19" x 2.15" / 17" x 2.50"
Rueda trasera	Con radios y buje / Aleación de aluminio
Tamaño llanta	17" x 2.5" / 17" x 3.00"
Freno delantero	Disco flotante simple ø280 mm con pinza de 4 pistones y ABS
Ø Disco	280 mm
Freno trasero	Disco único ø240 mm con pinza flotante de un pistón
Ø Disco	240 mm
Suspensión delantera	Horquilla invertida con barras de Ø 41 mm, precarga de rueda ajustable, freno hidráulico en comprensión y extensión.
Viaje de horquilla	180 mm / 150 mm
Suspensión trasera	Basculante de acero, monoamortiguador con varillaje progresivo, precarga de muelle ajustable y amortiguación de rebote hidráulica.
Amortiguador trasero	180 mm / 150 mm

SISTEMA ELÉCTRICO	BKX 125 / BKX 125 S
Sistema de tensión	12 V
Sistema de encendido	BOSCH™ MOTRONIC MES 8.0
Sistema estándar	AC magneto
Batería	YTX7L-BS, 12V 6Ah, sellado sin mantenimiento
Bujía	NGK CR8E
Faro	LED
Luz de freno / luz trasera	LED
Indicador de dirección	LED
Luces de posición	LED
Luz de la placa del auto	LED
USB	Tipo A 5V, 2A max

FUSE(S)	BKX 125 / BKX 125 S
Fuel pump	15A
EFI ECU	15A
Fan	15A
Powel lock	10A
ABS ECU	10A
Main	30A
Spare	15A / 15A / 30A

Productos específicos

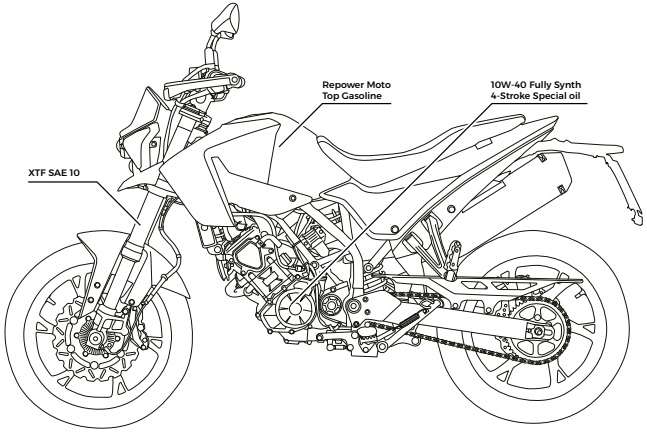

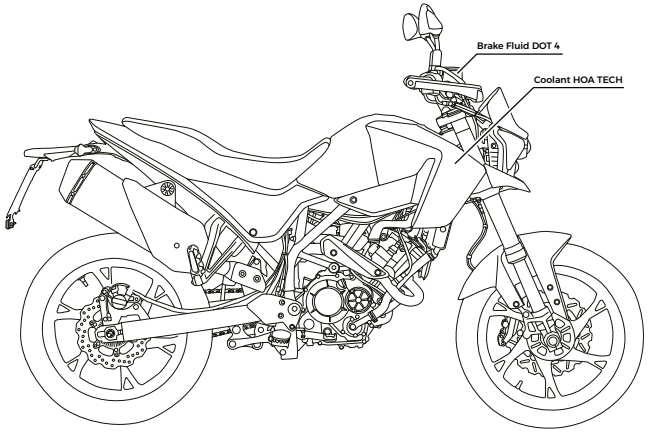

Benelli consiglia / Benelli reccomends / Benelli recommande / Benelli empfiehlt / Benelli recomienda / Benelli raadt aan

Números de identificación

Anote el número de identificación del vehículo, número de serie del motor y los datos de la etiqueta del modelo en los espacios previstos más abajo. Necesitará disponer de estos números de identificación cuando registre el vehículo ante las autoridades locales y cuando solicite repuestos a un concesionario Benelli.

NÚMERO DE IDENTIFICACIÓN DEL VEHÍCULO:

NÚMERO DE SERIE DEL MOTOR:

INFORMACIÓN DE LA ETIQUETA DEL MODELO:

Número de identificación del vehículo

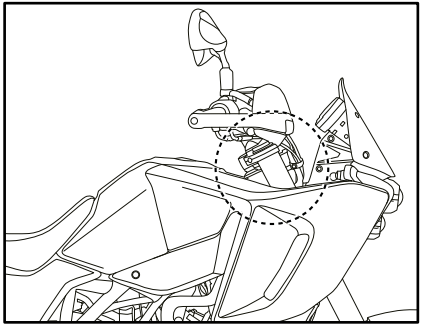

El número de identiicación del vehículo está imprimido en el vástago de dirección y es registrado en la autoridad competente de la zona de pertenencia.
Anote este número en el espacio previsto.

Número de serie del motor

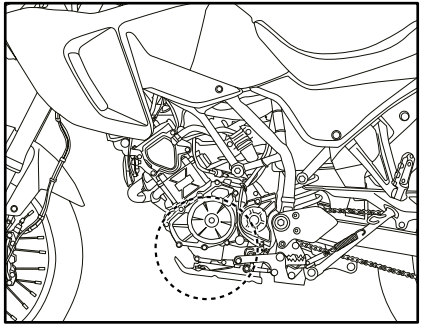

El número está imprimido en el cárter del motor en la parte derecha del piloto e indica el número de serie de fabricación del motor.
Anote este número en el espacio previsto.

Etiqueta del modelo

La etiqueta del modelo de aplica en la parte izquierda del vástago de dirección. Estas informaciones son necesarias para solicitar los recambios a las concesionarias Benelli.

ADVERTENCIA

La modificación de los números ID punzonados en el chasis o en el motor anula automáticamente la validez de la garantía.

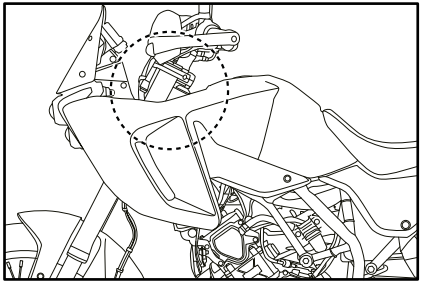

Conector de diagnóstico / Conector B-Box

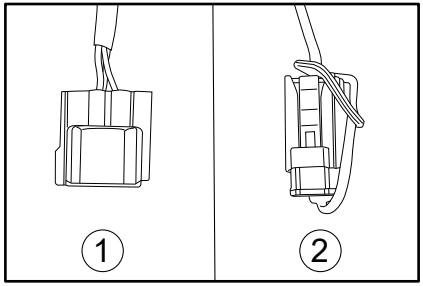

1. Diagnóstico
2. B-Box

El dispositivo B-Box, donde es previsto, colecta y envía datos relacionados con el rastreo GPS, como ruta recorrida, la velocidad, la distancia, el tiempo de viaje, etc. visible a través de la aplicación "MyBenelli".

Conector de ABS

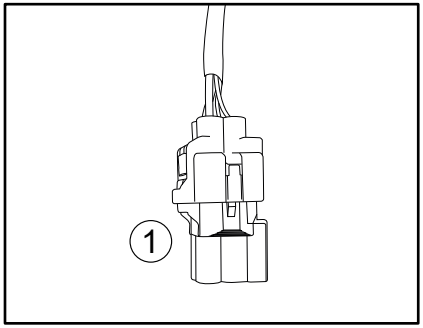

El conector del ABS se encuentra debajo del asiento.

Registro de datos del vehículo

En la ECU de este modelo se guardan algunos datos del vehículo que sirven para el diagnóstico de fallos y que se utilizan, asimismo, a efectos de investigación y desarrollo. Estos datos se cargan únicamente cuando se conecta al vehículo una herramienta de diagnóstico especial Benelli, por ejemplo cuando se realizan comprobaciones de mantenimiento o procedimientos de servicio.
Aunque los sensores y los datos que se registran varían según el modelo, los principales tipos de datos son:
Datos del estado del vehículo y del funcionamiento del motor.
Datos relacionados con la inyección de gasolina y las emisiones.

Benelli no comunicará estos datos a terceros excepto:
Con el consentimiento del propietario del vehículo.
Cuando la ley le obligue a ello.
Para su uso por parte de Benelli en un litigio.
A efectos generales de investigación por parte de Benelli, cuando los datos no están relacionados con un vehículo o un propietario concretos.

Revisiones de mantenimiento periódico

REVISIÓN N. 1 - .....

Modelo/Cilindrada

Número de matrícula del chasis (por entero)

Km recorridos

Sello de la concesionaria

REVISIÓN EFECTUADA POR VIA TELEMÁTICA OK

A cargo de la concesionaria
Durante la revisión del vehículo se han efectuado todas las operaciones previstas en el plan de mantenimiento.

Firma

Fecha

A cargo de la concesionaria
El cupón se ejecutó con total satisfacción.

Firma

Esta revisión prevé: (C= Controles / S= Sustituciones)

- ☐ Amortiguador trasero
- ☐ Bujías
- ☐ Correa de transmisión
- ☐ Caballete lateral
- ☐ Batería
- ☐ Circuito carburante
- ☐ Cojinetes ruedas
- ☐ Cojinetes dirección manillar
- ☐ Filtro del aire
- ☐ Filtro del aceite
- ☐ Freno trasero
- ☐ Freno delantero
- ☐ Holgura válvulas
- ☐ Líquido frenos
- ☐ Líquido refrigerante
- ☐ Luces, indicadores e interruptores
- ☐ Mando del acelerador
- ☐ Marmita y escapes
- ☐ Aceite de la horquilla
- ☐ Aceite del motor
- ☐ Neumáticos
- ☐ Apriete tornillos
- ☐ Sistema ABS

REVISIÓN N. 2 - .....

Modelo/Cilindrada

Número de matrícula del chasis (por entero)

Km recorridos

Sello de la concesionaria

REVISIÓN EFECTUADA POR VIA TELEMÁTICA OK

A cargo de la concesionaria
Durante la revisión del vehículo se han efectuado todas las operaciones previstas en el plan de mantenimiento.

Firma

Fecha

A cargo de la concesionaria
El cupón se ejecutó con total satisfacción.

Firma

Esta revisión prevé: (C= Controles / S= Sustituciones)

- ☐ Amortiguador trasero
- ☐ Bujías
- ☐ Correa de transmisión
- ☐ Caballete lateral
- ☐ Batería
- ☐ Circuito carburante
- ☐ Cojinetes ruedas
- ☐ Cojinetes dirección manillar
- ☐ Filtro del aire
- ☐ Filtro del aceite
- ☐ Freno trasero
- ☐ Freno delantero
- ☐ Holgura válvulas
- ☐ Líquido frenos
- ☐ Líquido refrigerante
- ☐ Luces, indicadores e interruptores
- ☐ Mando del acelerador
- ☐ Marmita y escapes
- ☐ Aceite de la horquilla
- ☐ Aceite del motor
- ☐ Neumáticos
- ☐ Apriete tornillos
- ☐ Sistema ABS

REVISIÓN N. 3 - .....

Modelo/Cilindrada

Número de matrícula del chasis (por entero)

Km recorridos

Sello de la concesionaria

REVISIÓN EFECTUADA POR VIA TELEMÁTICA OK

A cargo de la concesionaria
Durante la revisión del vehículo se han efectuado todas las operaciones previstas en el plan de mantenimiento.

Firma

Fecha

A cargo de la concesionaria
El cupón se ejecutó con total satisfacción.

Firma

Esta revisión prevé: (C= Controles / S= Sustituciones)

- ☐ Amortiguador trasero
- ☐ Bujías
- ☐ Correa de transmisión
- ☐ Caballete lateral
- ☐ Batería
- ☐ Circuito carburante
- ☐ Cojinetes ruedas
- ☐ Cojinetes dirección manillar
- ☐ Filtro del aire
- ☐ Filtro del aceite
- ☐ Freno trasero
- ☐ Freno delantero
- ☐ Holgura válvulas
- ☐ Líquido frenos
- ☐ Líquido refrigerante
- ☐ Luces, indicadores e interruptores
- ☐ Mando del acelerador
- ☐ Marmita y escapes
- ☐ Aceite de la horquilla
- ☐ Aceite del motor
- ☐ Neumáticos
- ☐ Apriete tornillos
- ☐ Sistema ABS

REVISIÓN N. 4 - .....

Modelo/Cilindrada

Número de matrícula del chasis (por entero)

Km recorridos

Sello de la concesionaria

REVISIÓN EFECTUADA POR VIA TELEMÁTICA OK

A cargo de la concesionaria
Durante la revisión del vehículo se han efectuado todas las operaciones previstas en el plan de mantenimiento.

Firma

Fecha

A cargo de la concesionaria
El cupón se ejecutó con total satisfacción.

Firma

Esta revisión prevé: (C= Controles / S= Sustituciones)

- ☐ Amortiguador trasero
- ☐ Bujías
- ☐ Correa de transmisión
- ☐ Caballete lateral
- ☐ Batería
- ☐ Circuito carburante
- ☐ Cojinetes ruedas
- ☐ Cojinetes dirección manillar
- ☐ Filtro del aire
- ☐ Filtro del aceite
- ☐ Freno trasero
- ☐ Freno delantero
- ☐ Holgura válvulas
- ☐ Líquido frenos
- ☐ Líquido refrigerante
- ☐ Luces, indicadores e interruptores
- ☐ Mando del acelerador
- ☐ Marmita y escapes
- ☐ Aceite de la horquilla
- ☐ Aceite del motor
- ☐ Neumáticos
- ☐ Apriete tornillos
- ☐ Sistema ABS

REVISIÓN N. 5 - .....

Modelo/Cilindrada

Número de matrícula del chasis (por entero)

Km recorridos

Sello de la concesionaria

REVISIÓN EFECTUADA POR VIA TELEMÁTICA OK

A cargo de la concesionaria
Durante la revisión del vehículo se han efectuado todas las operaciones previstas en el plan de mantenimiento.

Firma

Fecha

A cargo de la concesionaria
El cupón se ejecutó con total satisfacción.

Firma

Esta revisión prevé: (C= Controles / S= Sustituciones)

- ☐ Amortiguador trasero
- ☐ Bujías
- ☐ Correa de transmisión
- ☐ Caballete lateral
- ☐ Batería
- ☐ Circuito carburante
- ☐ Cojinetes ruedas
- ☐ Cojinetes dirección manillar
- ☐ Filtro del aire
- ☐ Filtro del aceite
- ☐ Freno trasero
- ☐ Freno delantero
- ☐ Holgura válvulas
- ☐ Líquido frenos
- ☐ Líquido refrigerante
- ☐ Luces, indicadores e interruptores
- ☐ Mando del acelerador
- ☐ Marmita y escapes
- ☐ Aceite de la horquilla
- ☐ Aceite del motor
- ☐ Neumáticos
- ☐ Apriete tornillos
- ☐ Sistema ABS

Benelli consiglia / Benelli reccomends / Benelli recommande / Benelli empfiehlt / Benelli recomienda / Benelli raadt aan



B000000047000

Benelli Q.J. s.r.l.

Strada della Fornace Vecchia, sn - 61122 Pesaro Italy
Tel. +39 0721 41871 Fax +39 0721 418722
support@benelli.com / www.benelli.com / www.benellishop.com